# Notice d'installation et d'entretien

CE 1312BO3933

## *Générateur extérieur à combustion indirecte ATLX 55 & 85*

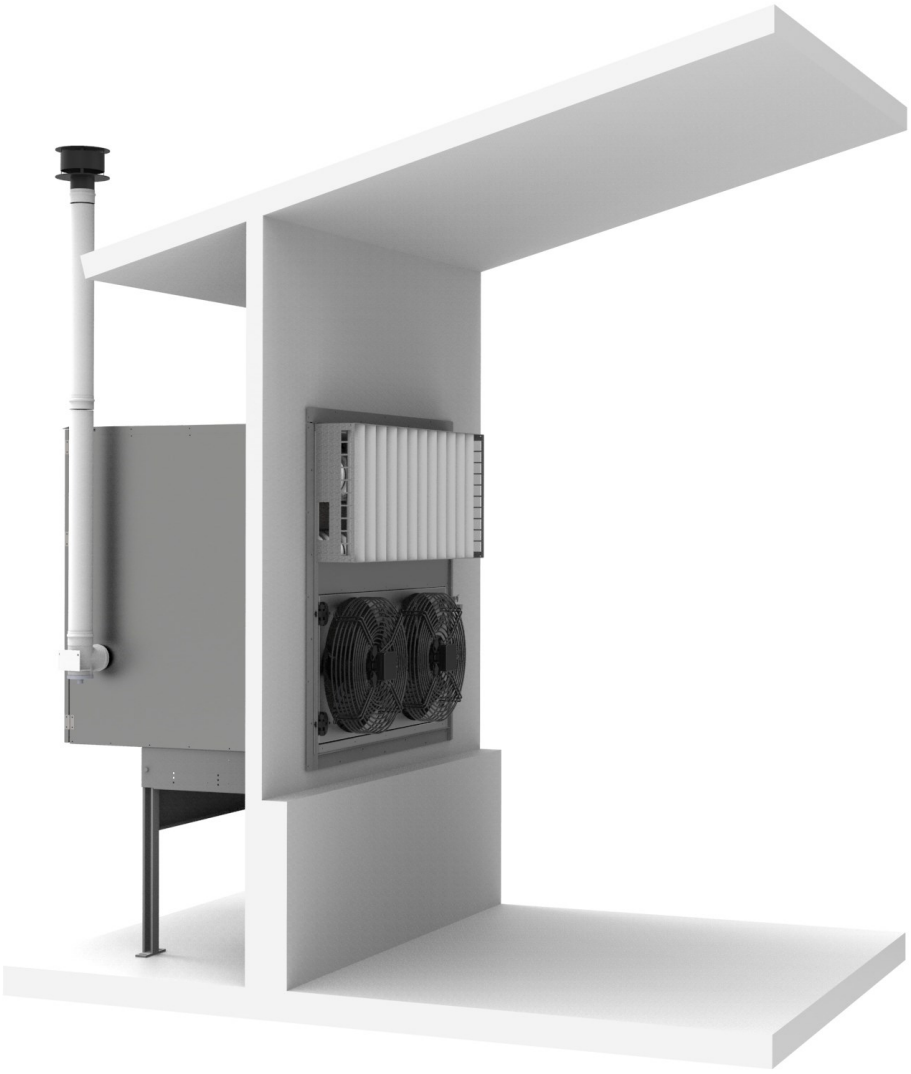

DTC 25-070 FR

# SOMMAIRE


| N° de Section | Section | Pages |
|---|---|---|
| 1 | **INFORMATIONS GENERALES**<br>1.1 Recommandations générales<br>1.2 Description des appareils<br>1.3 Instruction d'utilisation<br>1.4 Fonctionnement<br>1.5 Sécurité | 5 à 6 |
| 2 | **CARACTERISTIQUES**<br>2.1 Performances<br>2.2 Dimensions | 7 |
| 3 | **INSTALLATION**<br>3.1 Recommandations d'installation<br>3.2 Montage | 8 à 9 |
| 4 | **RACCORDEMENT DES CONDUITS D'EVACUATIONS**<br>4.1 Généralités<br>4.2 Raccordement | 10 |
| 5 | **CABLAGE ELECTRIQUE**<br>5.1 Schéma électrique<br>5.2 Connexions électriques des composants<br>5.3 Câblage mode fil pilote<br>5.4 Câblage mode 0/10V | 11 à 14 |
| 6 | **RACCORDEMENT GAZ**<br>6-1 Généralités<br>6-2 Raccordement<br>6.3 Réglage de combustion | 15 à 17 |
| 7 | **MISE EN SERVICE**<br>7.1 Vérifications et mise en service<br>7.2 Modes de communication<br>7.3 Utilisation du tableau de commande<br>7.4 Réglages du tableau de commande | 18 à 23 |
| 8 | **NOMENCLATURE** | 24 |
| 9 | **ENTRETIEN** | 25 |
| 10 | **DEPANNAGE**<br>10.1 Affichage des défauts et résolution<br>10.2 Tableau récapitulatif des valeurs d'usine<br>10.3 Diagnostic et défauts | 26 à 28 |
| 11 | **RECOMMANDATIONS UTILISATEUR** | 30 |



© Droits d'auteur
Toutes les informations techniques contenues dans la présente notice ainsi que les dessins et schémas sont notre propriété et ne peuvent être reproduits sans notre autorisation écrite préalable.

# AVERTISSEMENT

**Marquage CE**

Cet équipement est conforme aux exigences essentielles du Règlement (UE) 2016/426 « Appareils à gaz ». Il est enregistré sous le n° 1312BO3933 en date du 12 septembre 2019, normes EN1020:2010.
Les appareils faisant l'objet de cette notice sont également conformes aux directives :

- Basse tension 2014/35/UE,
- Compatibilité électromagnétique 2014/30/UE,

**Responsabilité**

Ce matériel doit servir expressément pour ce à quoi ***YAHTEC*** l'a conçu et réalisé. Toute responsabilité contractuelle de ***YAHTEC*** est donc exclue en cas de dommages subis par les personnes, les animaux ou les biens, à la suite d'erreurs d'installation, de réglage, d'entretien et d'emplois inappropriés.

Les appareils doivent être équipés exclusivement avec les accessoires d'origine. ***YAHTEC*** ne sera pas tenu responsable d'un quelconque dommage issu de l'emploi d'un accessoire inapproprié à l'appareil.

Les appareils doivent être installés par des professionnels qualifiés, dans le respect des règlements et décrets en vigueur, et suivant les instructions figurant sur cette notice. L'installateur est tenu d'établir des certificats de conformité de l'installation réalisée par les ministères chargés de la construction et de la sécurité du gaz. Les références aux normes, règles et directives citées dans le présent manuel sont données à titre informatif et ne sont valides qu'à la date d'édition de celui-ci.

***YAHTEC*** est responsable de la conformité de l'appareil aux règles, directives et normes de construction en vigueur au moment de la commercialisation. La connaissance et le respect des dispositions légales ainsi que des normes inhérentes à la conception, l'implantation, l'installation, la mise en route et la maintenance sont exclusivement à la charge du bureau d'études, de l'installateur et de l'utilisateur.

**Réception – Stockage**

Le générateur gaz est livré sur palette bois, protégé par un emballage carton et un film plastique. Il est indispensable de vérifier l'état du matériel livré (même si l'emballage est intact) et sa conformité par rapport à la commande.

En cas de dommages ou de pièces manquantes, vous devez reporter les observations sur le récépissé du transporteur de la façon la plus précise possible, « sous réserve de déballage » est sans valeur juridique, puis confirmer ces réserves par lettre recommandée sous 48h au transporteur. Nous vous rappelons qu'il est de la responsabilité de l'acheteur de contrôler la marchandise livrée, aucun recours ne sera possible si cette procédure n'est pas respectée.

Entreposer le matériel dans un local propre, sec, à l'abri des chocs, des vibrations, des écarts de température et dans une ambiance d'hygrométrie inférieure à 90%.

**Garantie**

Votre appareil bénéficie d'une garantie contractuelle contre tout vice de fabrication, la durée de cette garantie est mentionnée dans nos catalogues.

Notre responsabilité en qualité de fabricant ne saurait être engagée au titre d'une mauvaise utilisation de l'appareil, d'un défaut ou d'une insuffisance d'entretien de celui-ci, ou d'une mauvaise installation de l'appareil (il vous appartient à cet égard de veiller à ce que cette dernière soit réalisée par un professionnel qualifié).
Nous ne saurions en particulier être tenus pour responsables des dégâts matériels, pertes immatérielles ou accidents corporels consécutifs à une installation non conforme :
- aux dispositions légales et réglementaires ou imposées par les autorités locales,
- aux dispositions nationales, voire locales et particulières régissant l'installation,
- à nos notices et prescriptions d'installation, en particulier l'entretien régulier des appareils,
- aux règles de l'art.

Notre garantie est limitée à l'échange ou la réparation des seules pièces reconnues défectueuses par nos services techniques à l'exclusion des frais de main d'œuvre, de déplacement et de transport.
Notre garantie ne couvre pas le remplacement ou la réparation de pièces par suite notamment d'une usure normale, d'une mauvaise utilisation, d'interventions de tiers non qualifiés, d'un défaut ou d'insuffisance de surveillance ou d'entretien, d'une alimentation électrique non conforme et d'une utilisation d'un combustible inapproprié ou de mauvaise qualité.
Les sous-ensembles, tels que moteurs, pompes, vannes électriques, etc…, ne sont garantis que s'ils n'ont jamais été démontés.
Les droits établis par la directive européenne 99/44/CEE, transposée par le décret législatif N° 24 du 2 février 2002 publiée sur le J.O. N° 57 du 8 mars 2002, restent valables.

# VEUILLEZ LIRE AVANT DE POURSUIVRE

Le présent manuel technique doit être gardé en bon état à l'intérieur de l'appareil.

CE MATERIEL EST EXLUSIVEMENT RÉSERVÉ À UN USAGE PROFESSIONEL. SEUL LES PERSONNELS DÛMENT QUALIFIÉS ET FORMÉS SONT AUTORISÉS À LE MANIPULER.
IL NE DOIT PAS ÊTRE ACCESSIBLE AU PUBLIC

Les caractéristiques, illustrations et descriptions contenues dans ce document sont, à notre connaissance, exactes à l'heure de leur approbation pour l'impression. Nous nous réservons le droit de modifier, de ne plus offrir certaines caractéristiques ou de stopper la production d'un modèle sans préavis et ne constitue aucun engagement de notre part.

**Règles de sécurité**

- Il est interdit de boucher/réduire les ouvertures d'aération du local d'installation ou de l'appareil.
- Ne jamais obstruer le soufflage et/ou l'aspiration d'air neuf.
- Ne jamais apporter les modifications aux réglages effectués par le professionnel qualifié.
- Ne jamais pulvériser d'eau, toucher l'appareil avec des parties du corps mouillées ou pieds nus.
- Ne jamais toucher les parties chaudes ou les parties en mouvement.
- Ne poser ou accrocher aucun objet sur l'appareil.
- Toute intervention sur l'appareil est interdite avant de l'avoir débranché du réseau électrique et d'avoir coupé l'alimentation en gaz.
- Ne pas modifier le type de gaz utilisé, les réglages de l'appareil, les systèmes de sécurité ou de régulation, dans la mesure où cela pourrait créer des situations dangereuses.
- Prévenir le technicien d'après-vente dans le cas d'un changement de gaz, de pression de gaz ou de modification de tension d'alimentation.
- Dans le cas d'une longue période de non fonctionnement, déconnecter l'alimentation électrique de l'appareil. Lors de la remise en fonctionnement, il est conseillé de faire appel à un personnel qualifié. D'une manière générale toutes interventions de réparation ou de maintenance doivent être effectuées exclusivement par un personnel habilité et qualifié.

**La souscription d'un contrat d'entretien est fortement recommandée, "voir avec votre installateur".**

**Mise en garde**

Les composants électriques, les mécanismes d'entrainement et le gaz combustible peuvent causer des blessures. Pour se protéger de ces risques inhérents au cours de l'installation ou de l'entretien, l'alimentation électrique doit être débranchée et la vanne d'alimentation gaz doit être fermée. Toutes les personnes impliquées dans l'installation ou l'entretien de cet équipement doivent respecter les normes de santé et sécurité du travail.

**Que faire si vous détectez une odeur de gaz :**

-Fermer la vanne gaz extérieure et couper l'alimentation électrique, prévenir le technicien de maintenance.

-N'essayer pas de rallumer l'appareil

-N'actionnez pas d'interrupteur électrique, n'utilisez pas de téléphoner à l'intérieur du bâtiment.

-Appelez votre fournisseur de gaz d'un autre téléphone et suivez ses instructions.

-Si vous ne pouvez pas les contacter, appelez votre service des incendies.

# 1-INFORMATIONS GENERALES

## 1.1 Recommandations générales

Les générateurs gaz de la gamme ***ATLX*** sont destinés au chauffage de locaux industriels et bâtiment d'élevage, pour une utilisation extérieure.

Ces appareils ne peuvent être installés que dans des zones suffisamment aérées.

Le bon fonctionnement du générateur dépend d'une installation et d'une mise en service correctes.

L'installation et l'entretien doivent être effectués conformément aux textes réglementaires et règles de l'art en vigueur par du personnel qualifié.

Si l'appareil est utilisé dans un local d'élevage, par exemple un poulailler, il doit être nettoyé après chaque lot d'animaux, ou plus si le degré de pollution l'exige.

Le non respect de ces règles entraînerait immédiatement la décharge de toutes responsabilités de la part du constructeur.

NE PAS INSTALLER DE GENERATEUR GAZ DANS :

- Des lieux ou locaux présentant un risque d'explosion,
- Des lieux ou locaux contenant des vapeurs de combinaisons chlorées,
- Des lieux ou locaux à forte teneur en poussières combustibles,
- Des lieux ou locaux exagérément humides (danger électrique),
- Un environnement corrosif,
- Des locaux domestiques.

Il est de la responsabilité de l'installateur, après avoir vérifié que le montage respecte les prescriptions de cette notice,

1°) D'informer l'utilisateur :

- qu'il ne peut de lui-même apporter des modifications à la conception des appareils et à la réalisation de l'installation; la moindre modification (échange, retrait....) de composants de sécurité ou de pièces influant sur le rendement de l'appareil ou sur l'hygiène de combustion, entraîne systématiquement le retrait pour l'appareil du marquage CE.
- qu'il est indispensable de faire effectuer les opérations de nettoyage et d'entretien prescrites. Une opération de maintenance préventive annuelle est obligatoire.

2°) De remettre à l'utilisateur cette notice, elle fait partie intégrante de l'appareil et doit donc être conservée et toujours accompagner l'appareil, même en cas de cession à un autre propriétaire ou utilisateur.

Ayant le souci de la qualité de nos produits, nous cherchons en permanence à les améliorer. Nous nous réservons donc le droit, à tout moment de modifier les caractéristiques indiquées dans ce document.

## 1.2 Description des appareils

Les aérothermes gaz de la gamme ***ATLX*** sont des générateurs d'air chaud indépendants, fonctionnant au gaz naturel et au propane.

Il constitue un système de chauffage "direct" au gaz ; c'est un appareil de production et émission de chaleur sans fluide caloporteur intermédiaire.

Pour l'ensemble de la gamme décrite dans cette notice, le rejet des produits de combustion hors du local se fait par un extracteur. L'air comburant est pris dans l'ambiance ou à l'extérieur. Ces appareils peuvent être raccordés en sortie cheminée, type B22.

Les aérothermes gaz de la gamme ***ATLX*** fonctionnent aux différents gaz indiqués sur leur plaque signalétique conformément à la directive européenne.

## 1.3 Instruction d'utilisation

**- Pour le fonctionnement et l'entretien de cet appareil, veuillez prendre connaissance des instructions de ce manuel.**

**- Effectuer un entretien au moins une fois par an par du personnel qualifié . La fréquence des opérations d'entretien dépend de l'environnement dans lequel l'appareil est installé. Une inspection plus régulière doit être effectuée en particulier dans des locaux poussiéreux.**

**- Si l'appareil est utilisé dans un bâtiment d'élevage, par exemple un poulailler, il doit être nettoyé après chaque lot d'animaux, ou plus si le degré de pollution l'exige. Le circuit de combustion doit et inspecté au moins deux fois par an, une analyse de combustion sera réalisée à chaque fois pour s'assurer du bon fonctionnement de l'appareil.**

**- Vérifier régulièrement qu'il n'y ait aucune déformation de l'appareil, de la cheminée ou de la conduite gaz.**

**- Vérifier régulièrement que les ouvertures d'air du bâtiment et autour de l'appareil ne soient pas obstruées.**

**- Vérifier que l'air chaud puisse circuler normalement dans le local, donc qu'il n'y ait pas d'obstacle à l'aspiration (coté ventilateur) ainsi que devant la bouche de soufflage de l'appareil (que la grille soit bien ouverte).**

**- Le coffret de contrôle doit subir au moins une coupure électrique par 24 heures.**

**- Pour les appareils fonctionnant au Propane, il convient de ne pas descendre sous le 1/4 du niveau de la cuve. Certains additif composant le Propane, peuvent s'accumuler et stagner dans le fond de cuve et occasionner un encrassement prématuré due à une mauvaise combustion. En cas de panne consécutive à un manque de gaz, il est impératif de vérifier la propreté du circuit de combustion et de réalisé un contrôle de combustion à la remise en service.**

## 1.4 Fonctionnement

Lors d'une demande de chaleur , le brûleur s'allume grâce à l'électrode d'allumage puis le ventilateur se met en marche, l'air chaud est alors soufflé dans le local. Lorsque la température de consigne est atteinte le brûleur s'éteint. Le ventilateur continue de tourner pendant environ 1 min, jusqu'à ce qu'il ait éliminé la chaleur restante dans l'échangeur.

## 1.5 Sécurité

- Le défaut de flamme éventuel est détecté par une sonde de ionisation et les vannes gaz sont immédiatement fermées.

- La protection thermique de l'échangeur est assurée par deux thermostats. Le premier, à réarmement automatique, protège contre un débit d'air insuffisant (obstructions, défaut de ventilateur). Le deuxième, à réarmement manuel, est réglé à un seuil plus élevé que le premier. Il protège l'appareil d'une surchauffe importante, due à un problème de fonctionnement ou à une utilisation inadaptée.

Si l'opération présente une quelconque difficulté, contacter votre installateur ou le SAV du distributeur**.**

S'assurer que l'appareil puisse être alimenté normalement en air comburant à la pression atmosphérique (toute modification du bâtiment après installation de l'appareil doit être exécutée en tenant compte de ce point). Une dépression excessive à l'intérieur du local peut perturber le bon fonctionnement de l'appareil en privant celui-ci de l'air nécessaire à la combustion.

## 2– CARACTERISTIQUES

Les appareils de la gamme **ATLX** sont équipés d'un ou deux ventilateurs hélicoïde pour soufflage direct.

Ils sont prévus pour une installation à l'extérieur ou l'intérieur du local à chauffer.

Ils sont équipés de série d'une vanne gaz deux allures afin de répondre au mieux à la demande de chauffage.

### 2.1 Performances

| **TYPES** | | **ATLX55** | **ATLX85** |
|---|---|---|---|
| Débit calorifique | kW | 51,7 | 84 |
| Puissance calorifique nominale ($P_{rated,h}$) | kW | 48,1 | 78,5 |
| Rendement utile à la puissance calorifique nominale ($\eta_{nom}$) | % | 92,9 | 93,4 |
| Puissance minimale ($P_{min}$) | kW | 33,9 | 55,0 |
| Rendement utile à la puissance minimale ($\eta_{pl}$) | % | 94 | 96 |
| Ventilateur | Ø [mm] | 1x Ø450 | 2x Ø450 |
| Vitesse de rotation | RPM | 1350 | 1350 |
| Débit d'air à 15 °C | $m^3/h$ | 4 800 | 9 000 |
| Débit gaz à 15°C - Naturel G20<br>- Groningue G25<br>- Propane G31 | 20 mbar<br>25 mbar<br>37 mbar | 5.3 $m^3/h$<br>5.9 $m^3/h$<br>3.9 kg/h | 8.6 $m^3/h$<br>9.5 $m^3/h$<br>6.6 kg/h |
| Diamètre de raccordement fumée | Ø [mm] | 80 | 80 |
| Tension d'alimentation | Monophasée 230 Volts / 50 Hz - IP23 | | |
| Puissance électrique | W | 670 | 990 |
| Intensité électrique | A | 3 | 4,5 |
| Consommation d'électricité (ventilateur de soufflage exclu) | | | |
| A la puissance calorifique nominale ($el_{max}$) | kW | 0,14 | 0,14 |
| A la puissance minimale ($el_{min}$) | kW | 0,1 | 0,1 |
| Température de fonctionnement | °C | 0/+40°C | |
| Poids | kg | 188 | 224 |

### 2.2 Dimensions

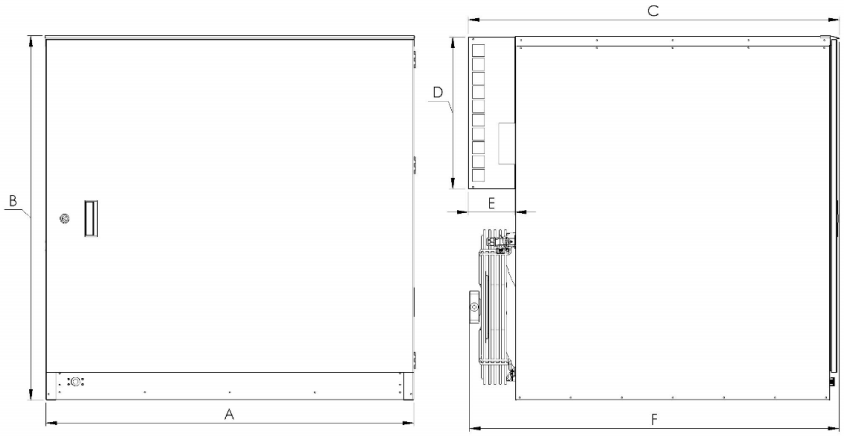


| **Types** | **ATLX55** | **ATLX85** |
|---|---|---|
| A (mm) | 740 | 1120 |
| B (mm) | 1110 | 1110 |
| C (mm) | 1130 | 1130 |
| D (mm) | 462 | 462 |
| E (mm) | 145 | 145 |
| F (mm) | 1125 | 1125 |
| Fumées (mm) | Ø 80 | Ø 80 |
| Gaz (mm) | 3/4'' M | 3/4'' M |

# 3– INSTALLATION

## *3.1 Recommandation d'installation*

Afin de garantir un fonctionnement correct et en toute sécurité de l'appareil, il est impératif de respecter les règles d'installation suivantes :

- Vérifiez et assurez-vous que le support est assez solide.
- Gardez une distance suffisante entre l'appareil et tous obstacles.
- Ne pas entraver les portes d'accès au compartiments techniques, prendre en compte la possibilité d'ouvrir ces accès pour les opérations d'entretient et de nettoyage.
- Faites particulièrement attention à tous les matériaux inflammables. Assurez-vous que le flux d'air vers et depuis l'appareil de chauffage est sans entrave, que l'air chaud peut circuler librement.
- Respecter une zone libre de tout matériaux combustible dans un périmètre de 5 m devant l'appareil.
- Le générateur est fourni avec des points de reprise de fixation M8, voir les dessins techniques.
- Assurez-vous que, après montage, il n'y a pas de tension mécanique sur un raccordement de gaz ou électrique.
- Assurez-vous que les conduits de fumées sont suffisamment dégagés pour un fonctionnement correcte, voir chapitre concerné.
- Assurez-vous que le bouchon du té de purge soit ouvert.
- Installer l'appareil parfaitement horizontal

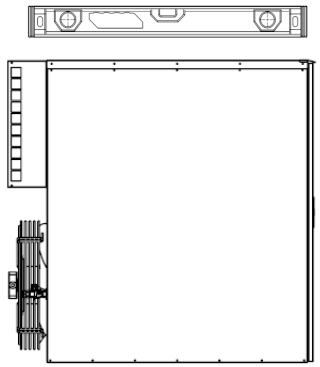

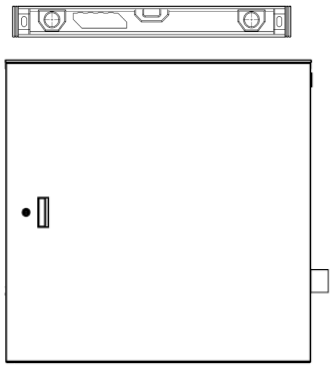

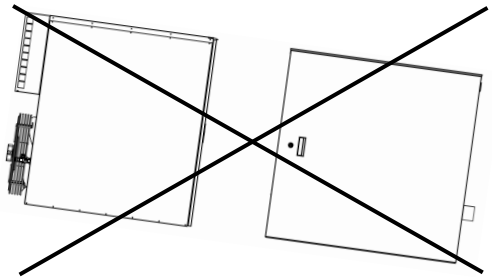

- Cotes d'installation :

Il est possible de passer les câbles, ou tringlerie, des trappes de ventilation :

- Entre le ventilateur et la grille de soufflage

- Derrière la grille de soufflage, dans l'ouverture prévue à cet effet (125x50).

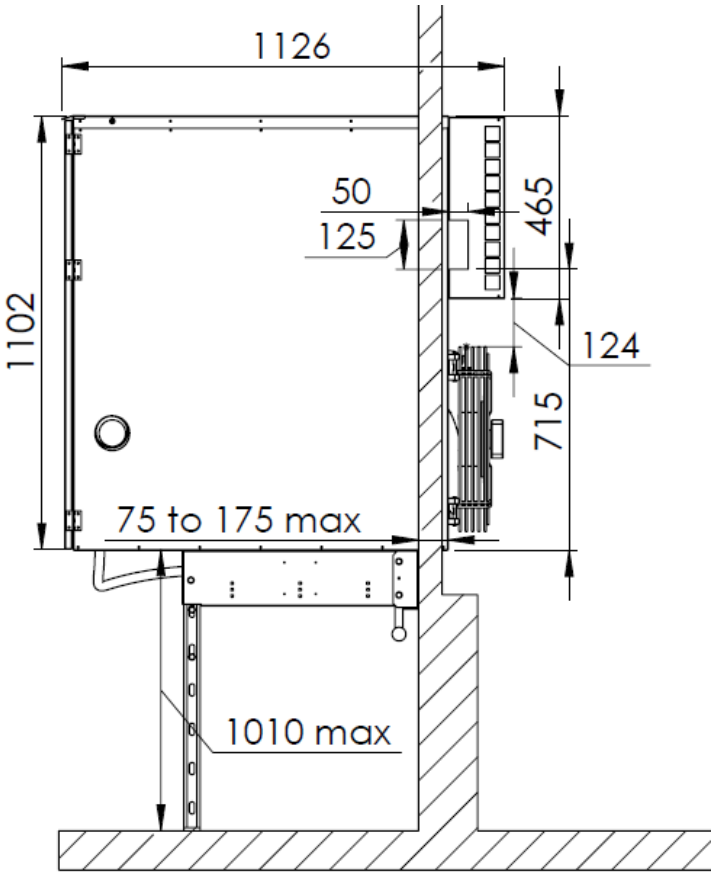

## 3.2 Montage

- Pratiquer une ouverture dans la cloison du bâtiment en laissant un jeu minimum de façon à pouvoir glisser l'appareil dans ce passage.

- Mettre en place la tôle de base de la console sur la cloison et fixer les tôles des deux côtés de celle-ci.

- Monter les pieds de supportage, régler la hauteur (se reporter à la notice de montage), veiller à ce que les pieds posent sur une surface dure permanente, attention au sol meuble (boue, sables …).

- Fixer la tôle entre les pieds de façons à constituer un ensemble rigide, vérifier les niveaux de la console, l'ensemble doit être parfaitement à l'horizontale !

- Présenter l'appareil, le faire glisser sur la console et le positionner en respectant les côtes de dégagement.

- Fixer l'appareil sur la console par deux vis positionnées sous les tôles de côté.

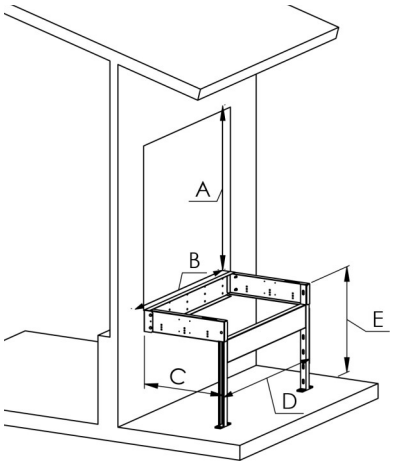


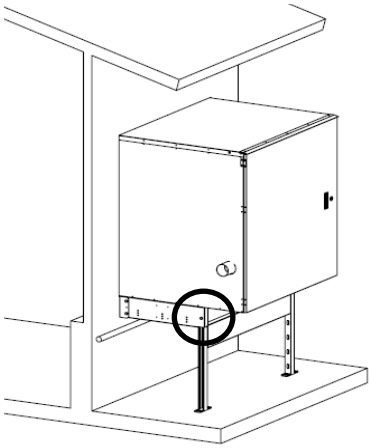

| | ATLX55 | ATLX85 |
|---|---|---|
| A | 1120 | |
| B | 750 | 1130 |
| C | 600 | |
| D | 750 | 1130 |
| E | 1010 max | |

**Côtes de dégagement :**

***Vue intérieure***

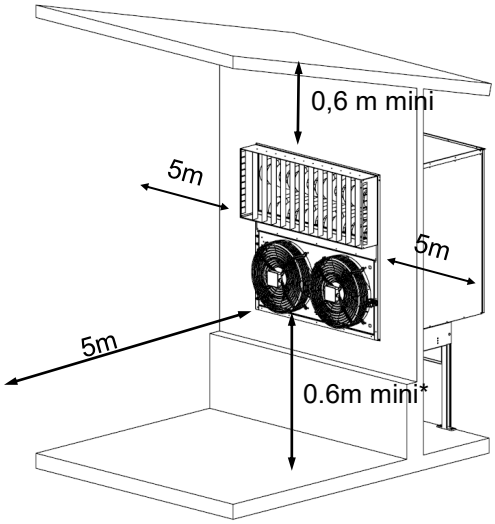


***Vue extérieure***

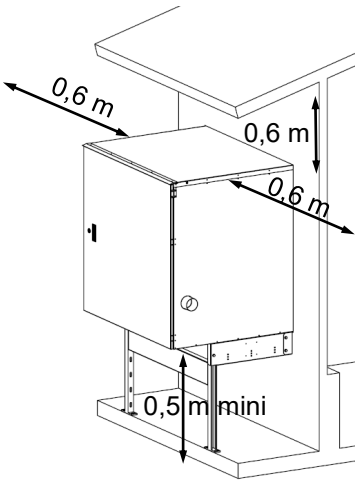


- Habiller le pourtour de l'appareil, coté intérieur et extérieur de la cloison. Veillez à la bonne étanchéité de ce montage en appliquant une patte d'étanchéité adaptée au matériau et aux conditions météorologiques.

- Attention, si la descente de toiture se termine à l'aplomb de l'appareil veiller à poser une gouttière. L'écoulement des eaux de pluies ne doit pas se faire sur l'appareil !

(*) Cette hauteur devra être contrôlée en fonction du type d'élevage et de la configuration du local.

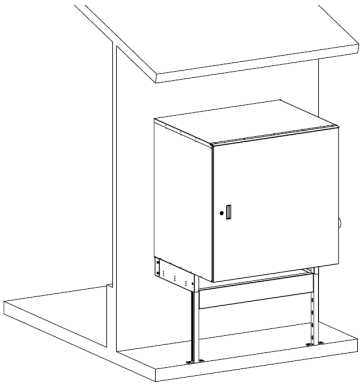

# 4– RACCORDEMENTS DES CONDUITS D'EVACUATIONS

## 4.1 Généralités

**A la mise en service de l'installation et lors des opérations d'entretiens, il faut s 'assurer :**
**- Que l'aspiration en air comburant et l'évacuation des fumées ne sont pas obstruées.**
**- Que les joints n'ont pas été détériorés lors du montage des conduits, entre eux ou sur l'appareil, s'assurer de l'étanchéité.**
**- Que le montage des conduits est réalisé de sorte qu'aucune eau ne puisse pénétrer dans l'appareil, risque électrique, utiliser pour cela : té de purge, récupérateur de condensât, …**
**- Pour les grandes longueurs, il est indispensable de prévoir un récupérateur de condensats.**

## 4.2 Raccordement

L'air de combustion (air comburant) est aspiré par la grille de ventilation de l'appareil et l'évacuation des fumées s'effectue par l'intermédiaire d'une cheminée verticale ou horizontale. Les fumées doivent toujours être évacuées à l'extérieur du local chauffé.

**Toiture type B22 Vertical**

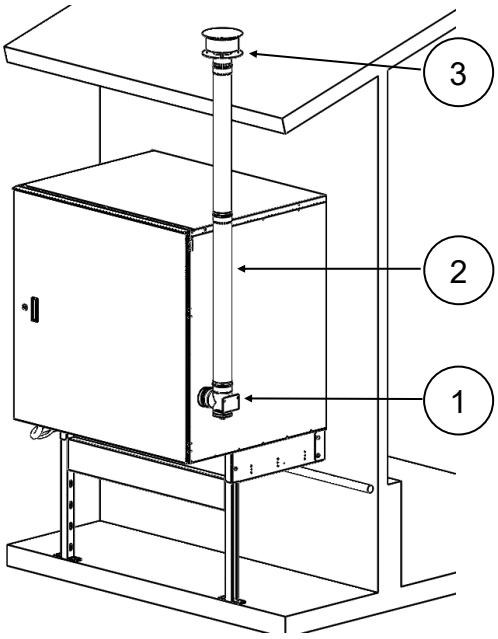


**Montage type B22 Vertical :**

Fumisterie étanche Ø80mm :

- Té de purge Ø80 (1)
- Longueur(s) monotube étanche(s) de 1 m (2),
- Terminal de toiture (3)

**La sortie toiture doit se situer au minimum à la hauteur du faîtage du toit.**

**B22 Horizontal**

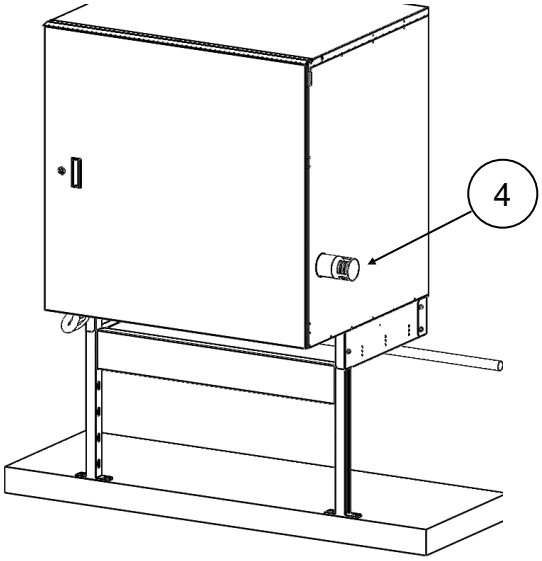


**Montage type B22 Horizontal :**

Fumisterie étanche diamètre 80 mm

- Terminal inox grillagé (4),

**La sortie horizontale doit avoir une pente de 3° vers le bas pour que les éventuels condensats ne stagnent pas dans le conduit.**

**ATTENTION**

Les sections des conduits de fumées doivent être au moins égales au diamètre de départ de l'appareil.
La longueur totale du raccordement ne doit pas excéder 4 m, sachant que : coude 90° ou 45° = 1 m de conduit.
Si la partie du conduit extérieur au bâtiment est supérieure à 2 mètres, prévoir un conduit isolé.
Les évacuations doivent être laissées libre pour une bonne évacuation des fumées.
Ne pas «enfermer» les évacuations, sous un appentis par exemple, risque de ré-aspiration des fumées par l'appareil.
Assurez-vous que les fumées ne sont pas réintroduites dans le local chauffé, prévoir le dégagement nécessaire par rapport aux trappes de ventilation du local chauffé.

# 5- CABLAGE ELECTRIQUE

**Attention, avant toute intervention, assurez-vous que l'alimentation électrique est coupée, risque d'électrocution. Ces opérations doivent être réalisées par du personnel qualifié détenteur des agréments nécessaires.**

## 5.1 Schéma électrique

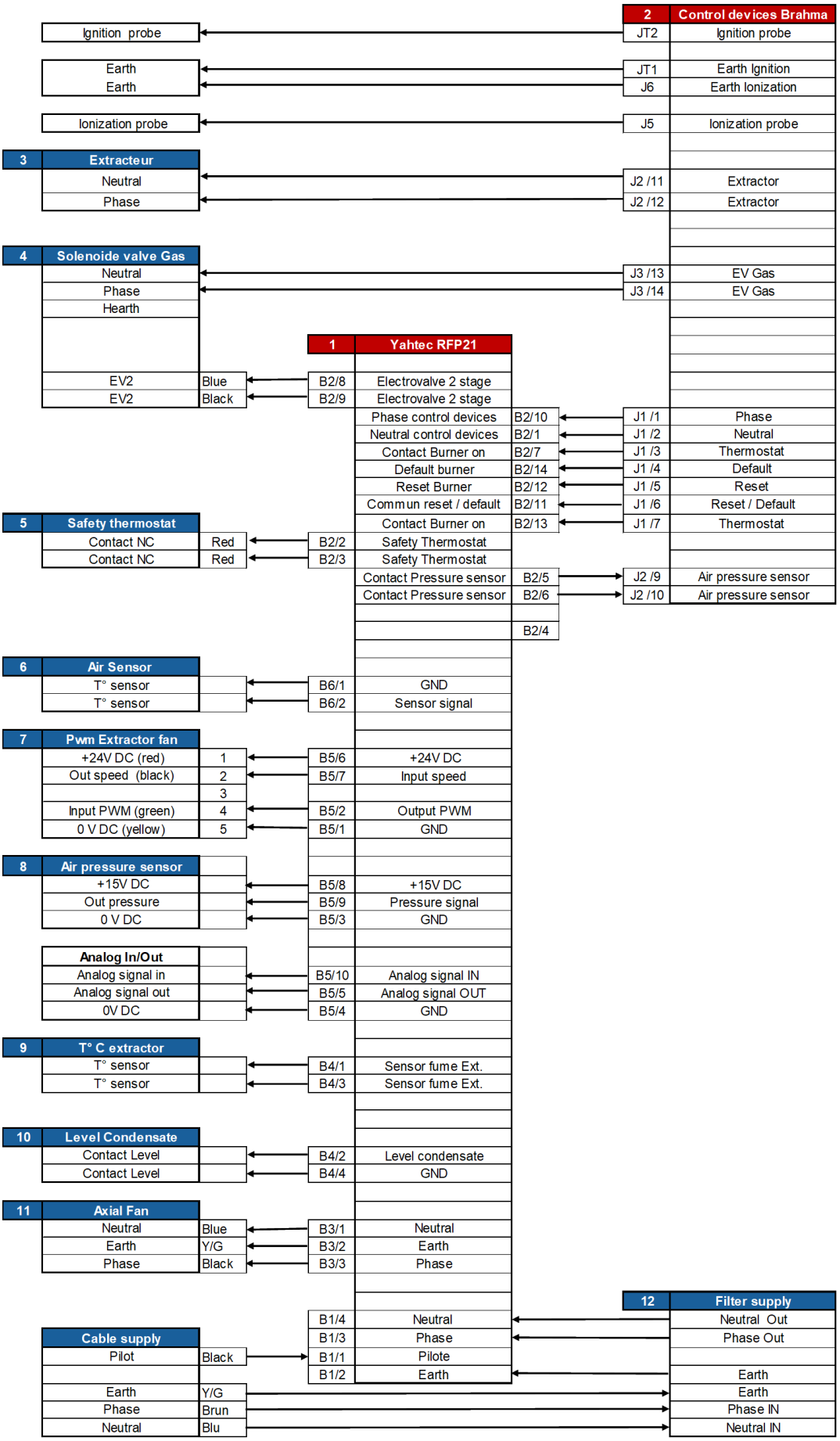

## 5.2 Connexions électriques des composants :

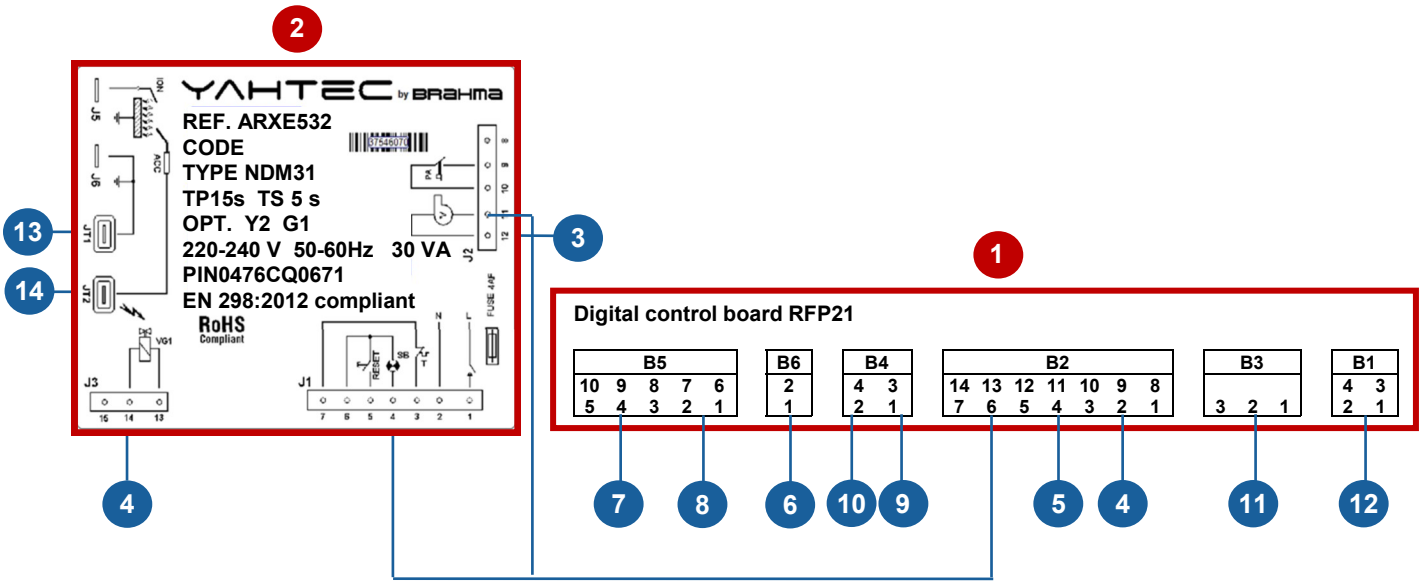


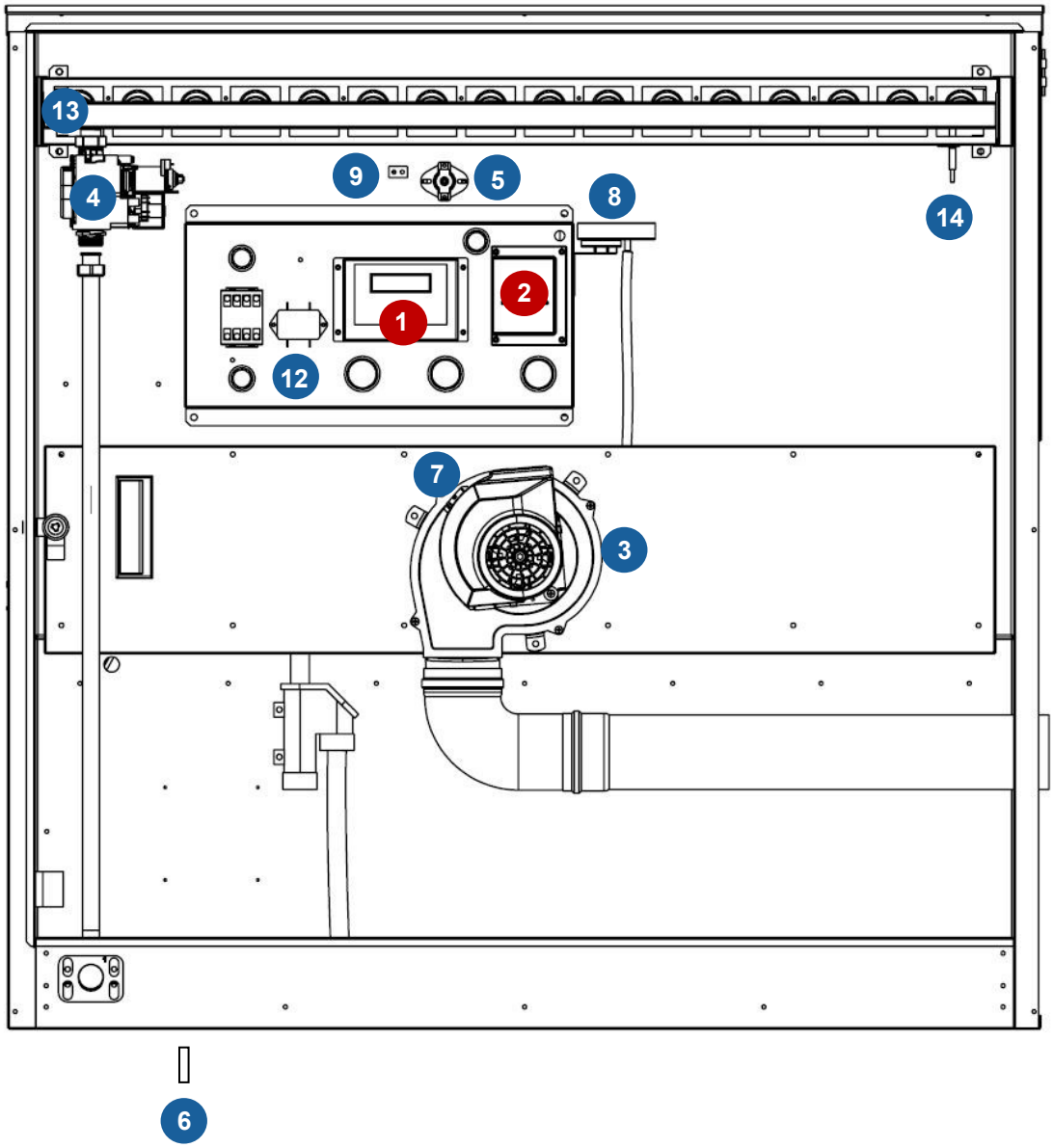

## 5.3 Câblage mode fil pilote

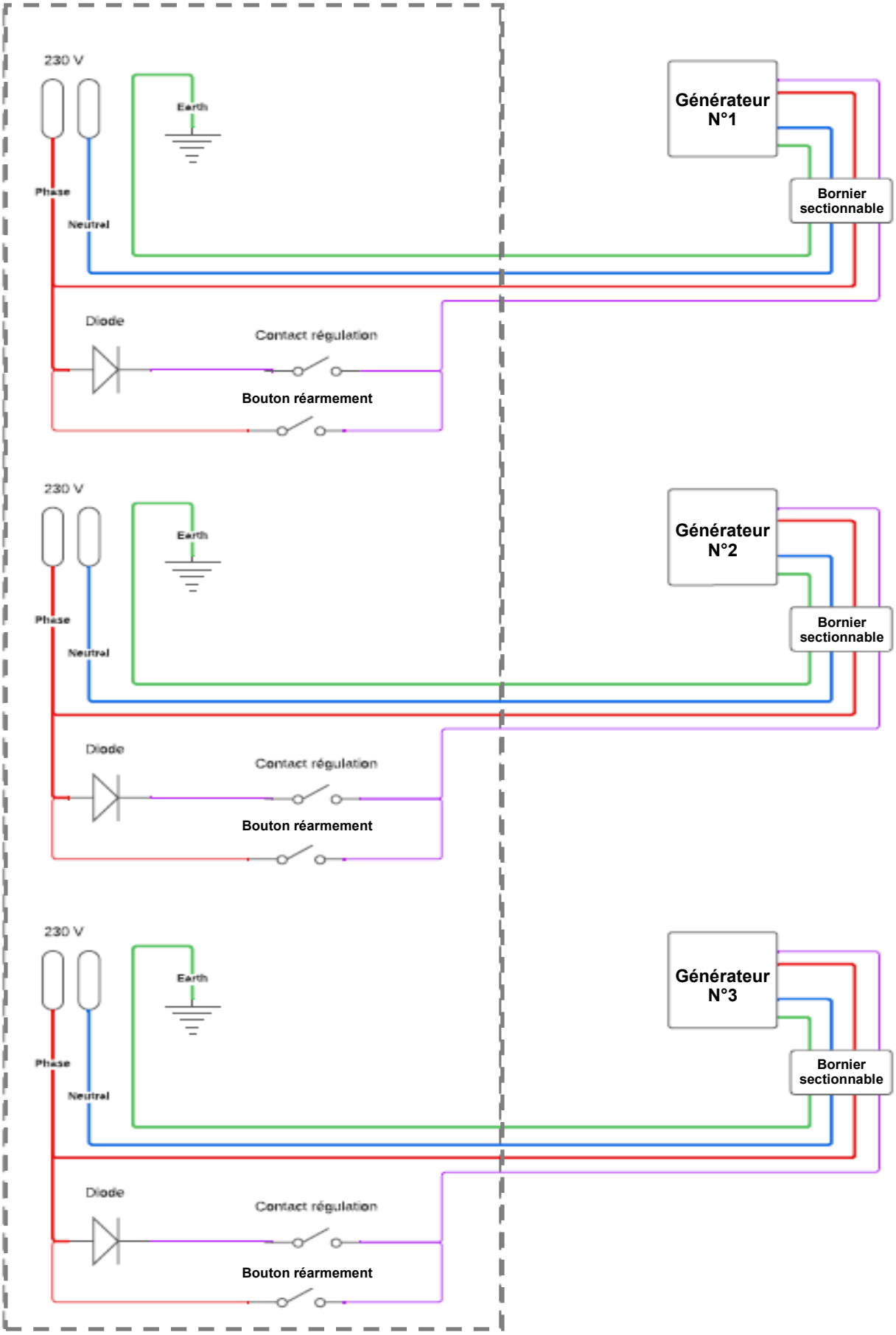

## 5.4 Câblage mode 0/10V

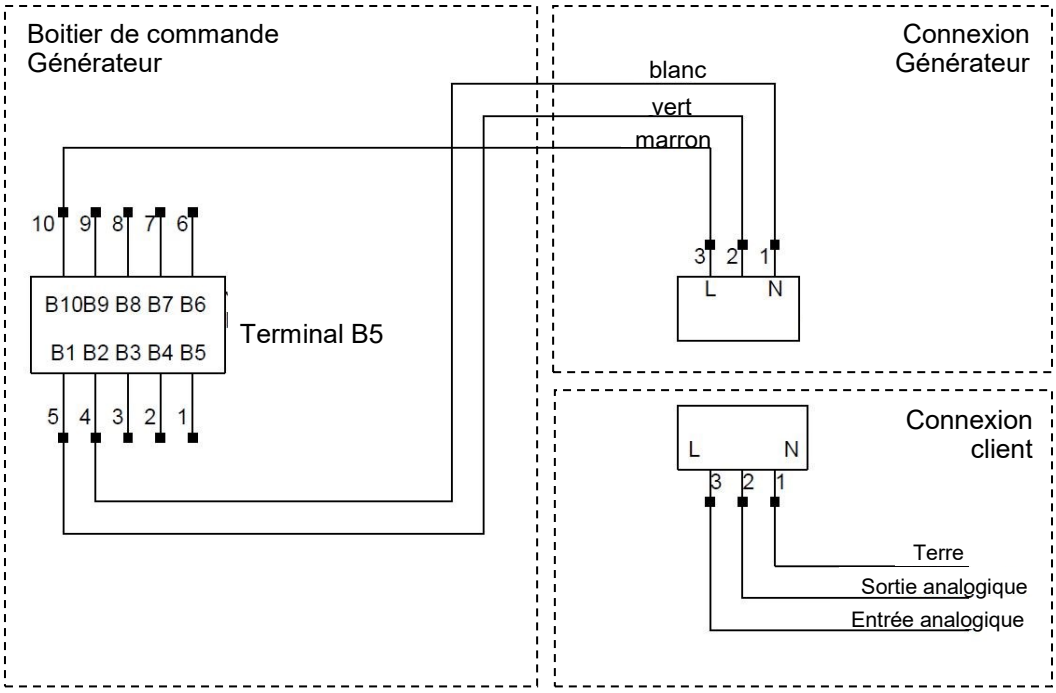


**Les appareil peuvent recevoir les information via IN signal 0-10V (Table 1)**
(La tension doit durée plus de 1 seconde)

| Tension (Volts) | Input ( IN 0-10 V ) |
|---|---|
| 0 à 1 | Arrêt (OFF) |
| 1 à 2 | Réarmement |
| 2 à 4 | Ventilation |
| 4 à 6 | Petite allure, basse puissance |
| 6 à 8 | Grande allure, grande puissance |
| 8 à 10 | Automatique (fonctionnement avec sonde température extérieure) |

**Les appareils communique diverses informations via OUT signal 0-10V (Table 2)**

| Voltage (Volts) | Output ( OUT 0-10 V ) |
|---|---|
| 0 à 0.9V | Appareil à l'arrêt (OFF) |
| 1 à 1.9V | Appareil en ventilation |
| 2 à 2.9V | Bruleur ON en petite allure, ventilateur OFF |
| 3 à 3.9V | Bruleur ON en grande allure, ventilateur OFF |
| 4 à 4.9V | Bruleur ON en petite allure, ventilateur ON |
| 5 à 5.9V | Bruleur ON en grande allure, ventilateur ON |
| 6 à 6.9V | Défaut bruleur |
| 7 à 7.9V | Défaut sonde |
| 8 à 8.9V | Défaut surchauffe |
| 9 à 9.9V | Reset |

# 6– RACCORDEMENT GAZ

## 6.1 Généralités

En premier lieu, il convient de vérifier que l'appareil que vous avez reçu est conforme à la nature du gaz distribué. Pour cela, vous devez vous reporter aux indications mentionnées sur la plaque signalétique. L'alimentation en gaz doit être appropriée à la puissance du générateur et être munie de tous les dispositifs de sécurité et de contrôle prévus par les normes en vigueur dans le pays d'installation.

Une étude précise devra être effectuée sur les diamètres des canalisations en fonction de la nature, du débit gaz et de la longueur des canalisations. Il convient de s'assurer que les pertes de charges des canalisations ne dépassent pas 5 % de la pression d'alimentation.

Les raccordements gaz doivent s'effectuer conformément aux prescriptions relatives aux installations intérieures quel que soit le type de gaz, par du personnel qualifié détenteur des agréments nécessaires.

Dans le cas du raccordement en Propane, attention à la capacité d'évaporation de la cuve !

La capacité d'évaporation est liée à la dimension de la cuve, à la détente et à la température extérieure. Plus la température est basse et la pression de départ élevée, moins il y a de capacité d'évaporation. Donc plus la cuve doit être surdimensionnée par rapport au besoins réels de consommation.

Exemple d'installation : 3 Appareils 80 kW = 6.3 kg/h *3 = 19 kg/h distribution à 1.5 bars par –10 extérieur cuve 10Tonnes pour un débit correct, alors qu'a 500 mbar une cuve de 3 Tonnes est suffisante.

**Contrôler l'étanchéité du circuit gaz après chaque intervention.**

## 6.2 Raccordement

Le raccordement gaz se fait sur le raccord gaz 3/4 Mâle en attente, situé sous la porte de l'appareil coté gauche. Vérifier que le passage gaz est propre et n'est pas obstrué (feuille, toile d'araignée, terre, …).

**Types de raccordement gaz :**

A- Gaz Naturel pression d'alimentation inférieure à 50 mbar (vanne d'arrêt + filtre gaz)
B- Gaz Naturel pression d'alimentation supérieure à 50 mbar (vanne d'arrêt + filtre gaz + détendeur gaz)
C- Gaz Propane (vanne d'arrêt + filtre gaz + détendeur gaz).

**Kit de Raccordement gaz***

Pour connaître le détail des kits, se reporter à leur notice.

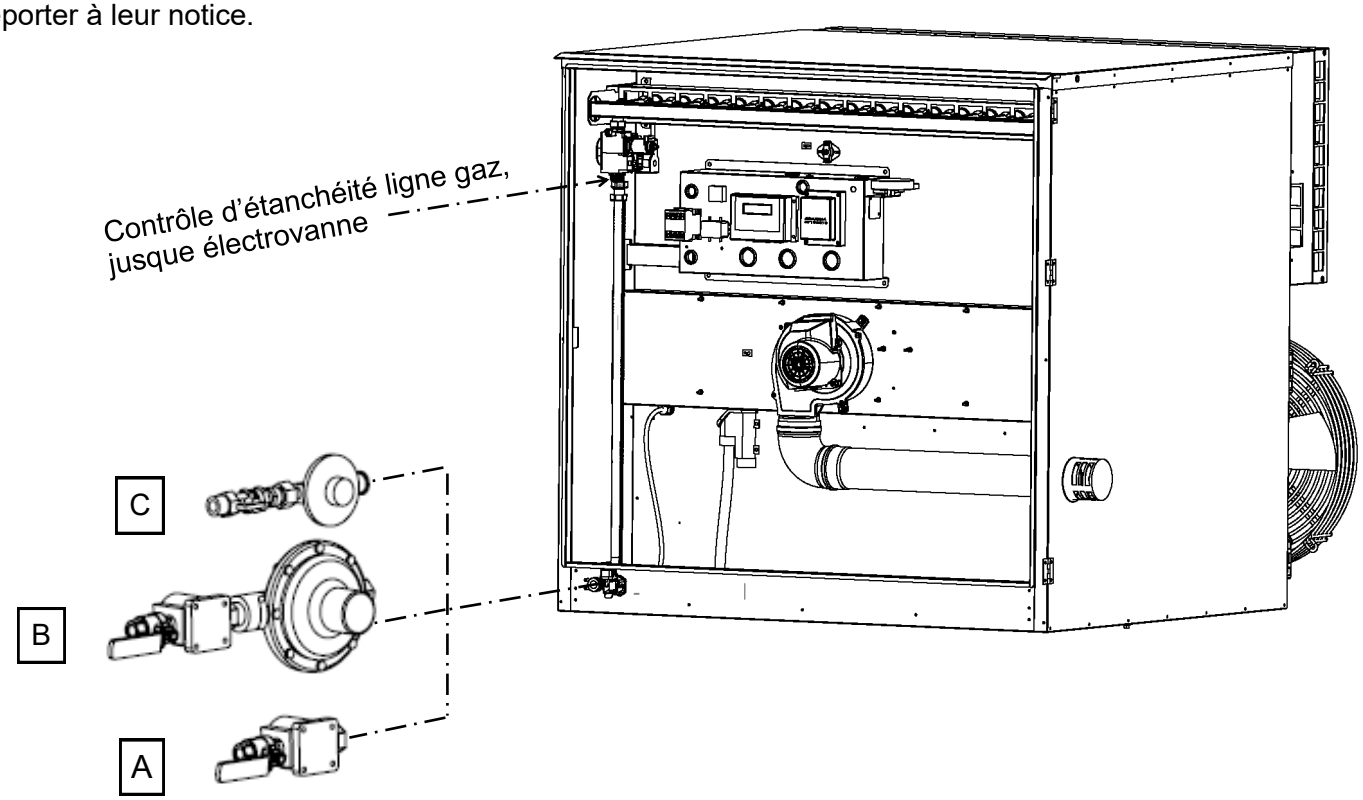

## 6.3 Réglage de combustion

Les **ATLX** sont équipés de brûleurs torche gaz atmosphérique, permettant l'utilisation des gaz Naturel G20, Naturel G25 et Propane G31.
Les orifices de combustion sont étudiés de façon à assurer une très bonne stabilité de flamme sans décollement ni retour vers les injecteurs.

**CES INTERVENTIONS DOIVENT ÊTRE RÉALISÉES PAR UN PROFESSIONNEL QUALIFIÉ.**

Le changement de gaz s'effectue de la manière suivante :
1- Débrancher le connecteur électrique d'alimentation et fermer l'arrivée de gaz.
2- Dévisser l'ecrou de fixation de la ligne gaz (Rep. 1) sur la vanne gaz ainsi que les trois vis (Rep.2) permettant la fixation de la rampe injecteur sur le bloc brûleur.
3 - Changer les injecteurs (voir tableau de réglage).
4 - Visser les nouveaux injecteurs (Rep.3) en remplaçant les joints d'étanchéité (Rep.4) et en veillant à l'étanchéité, **les injecteurs doivent être montés à sec**.
5 - Remonter la rampe et raccorder la ligne gaz sur la vanne gaz **en remplaçant le joint d'étanchéité**, attention au montage ne pas oublier, ou endommager, le joint d'étanchéité.
6 - **Contrôler l'étanchéité après montage.**

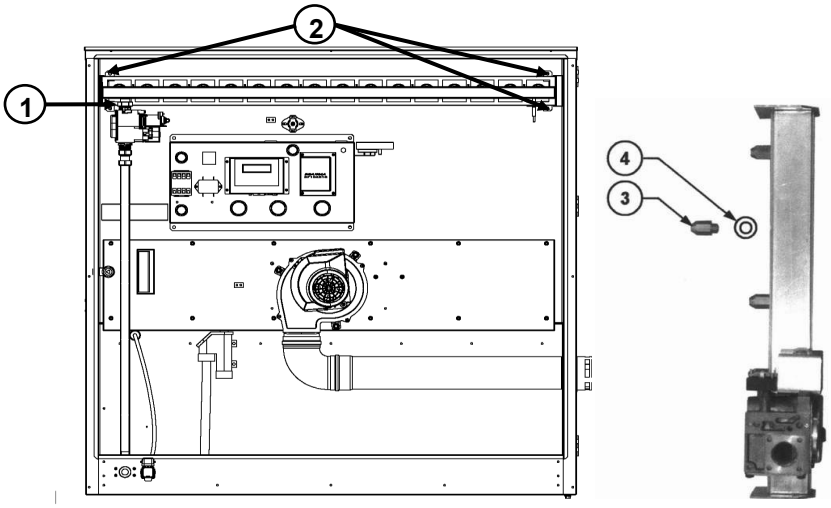


**ATTENTION : Cette opération doit s'effectuer alimentations gaz et électrique coupées**

Après remise en place de la rampe gaz, procéder au réglage de la pression gaz, tableau ci-dessous.
**Le réglage s'effectue brûleur en fonctionnement, en utilisant un manomètre de pression pour contrôler le réglage**

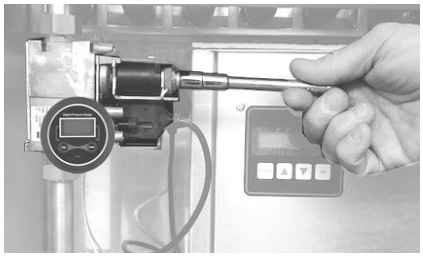

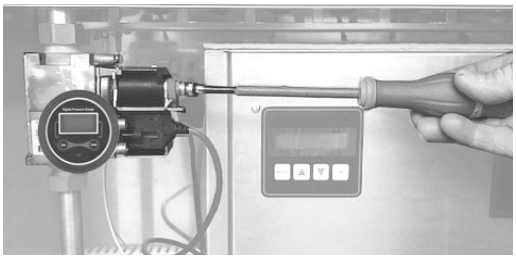

| Types | Réglage pour G20 | | | Réglage pour G25 | | | Réglage pour G31 | | |
|---|---|---|---|---|---|---|---|---|---|
| | Pression Régulateur [mbar] | | Injecteurs rampe gaz | Pression Régulateur [mbar] | | Injecteurs rampe gaz | Pression Régulateur [mbar] | | Injecteurs rampe gaz |
| | Petite Allure | Grande Allure | Nbre/Ø | Petite Allure | Grande Allure | Nbre/Ø | Petite Allure | Grande Allure | Nbre/Ø |
| ATLX55 | 4 | 8.5 | 10 x AL 2.20 | 5 | 11 | 10 x AL 2.20 | 7.5 | 16.5 | 10 x AL 1.50 |
| ATLX85 | 4 | 8.5 | 16 x AL 2.20 | 5 | 11 | 16 x AL 2.20 | 7.5 | 16.5 | 16 x AL 1.50 |

**ATTENTION**
- Après réglage, toujours remettre en place la vis de protection et de refermer la prise de pression.
- Contrôler l'étanchéité après réglage.

**Le réglage de combustion ce fait en intervenant sur deux éléments :**
1 - En ajustant la pression gicleur sur l'électrovanne en fonction du type de gaz et son allure (Pmin/Pmax)
2 - En ajustant la consigne de pression d'air en P max et P min sur la carte de gestion de l'aérotherme.

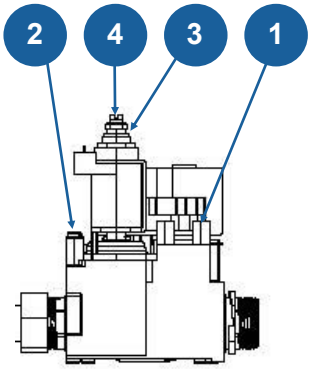


Vue latérale électrovanne

Vue dessus électrovanne

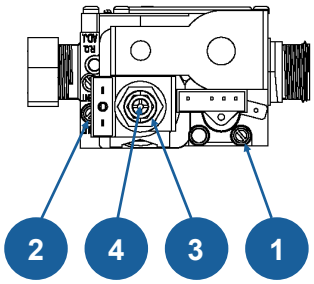


1) Prise de pression gaz amont
2) Prise de pression sortie électrovanne gaz
3) Vis de réglage P Maxi ( visser pour plus de pression)
4) Vis de réglage P Mini ( visser pour plus de pression)

Pour le réglage des pressions , connecter le manomètre gaz sur la prise de pression sortie électrovanne (2)
Ajuster la pression sur la vis correspondant à la puissance du régulateur . P maxi (vis 3) et P mini (vis 4)

**Faire attention à bien revisser les vis des prises de pression**

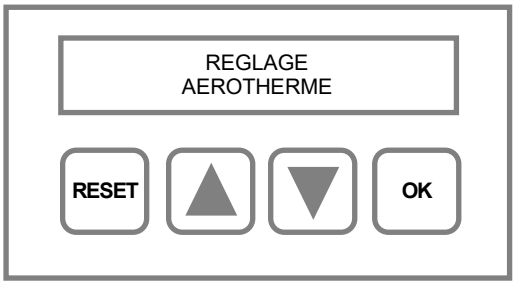


Une fois le bruleur allumé (via le thermostat d'ambiance ou le mode manuel du boitier de gestion), se déplacer sur l'écran « Réglage Aérotherme ». Appuyer 5 secondes sur « OK » et aller jusqu'à la fenêtre « Pression air P maxi ».

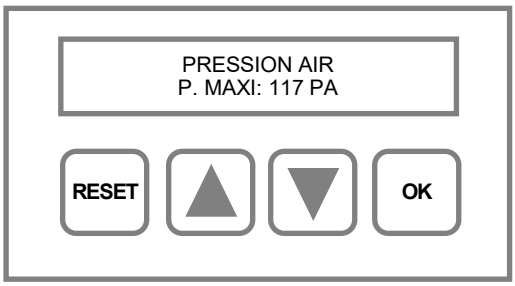


Une fois sur l'écran «Pression d'air P Maxi » appuyer sur « OK ». L'extracteur augmente sa vitesse pour stabiliser la pression d'air à la consigne affichée. Après avoir contrôlé la pression P maxi en sortie de l'électrovanne gaz, ajuster la valeur d'O2 et des fumées à l'aide les flèches ▼ et ▲ et valider avec « OK » lorsque le réglage est correct.
En grande allure, la valeur d'O2 = 5.5% (±1%)

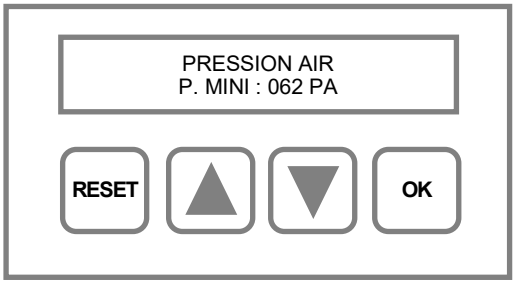


Se rendre sur l'écran «Pression d'air P Mini» puis appuyer sur « OK ». L'extracteur diminue sa vitesse pour stabiliser la pression d'air à la consigne affichée . Après avoir contrôlé la pression P mini en sortie de l'électrovanne gaz, ajuster la valeur d'O2 et des fumées à l'aide les flèches ▼ et ▲ et valider avec « OK » lorsque le réglage est correct.
En petite allure, la valeur d'O2 = 7.5% (±1%).

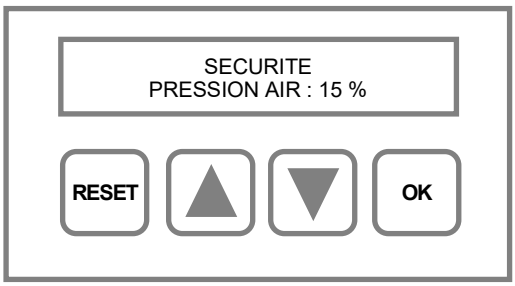


Se rendre sur l'écran «Sécurité pression air» pour définir la pression mini à laquelle le boitier de contrôle coupe pour manque d'air de combustion. Appuyer sur « OK » et ajuster la valeur avec les touches ▼ et ▲ puis valider sur « OK ».
Plus la valeur et grande, plus la coupure sera basse.
Si «Pression d'air P Mini» = 60 et «Sécurité air» = 15%
La coupure manque d'air sera à 60-15 % = 53 Pa

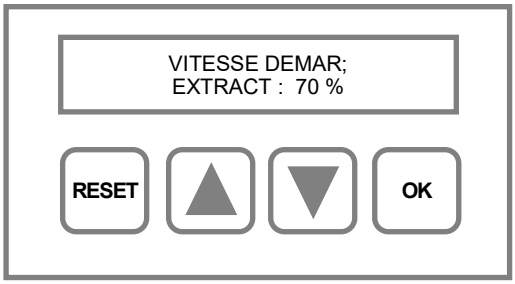


Se rendre sur l'écran «Vitesse démarrage extracteur» pour définir la vitesse de l'extracteur à l'allumage. Le réglage d'usine est de 70%. cette valeur peut être ajustée dans des cas précis à définir avec le fabricant si nécessaire.

# 7 - MISE EN SERVICE

## 7.1 Vérifications et mise en service

1- Avant d'effectuer la mise en service et la mise sous tension du générateur, contrôler que les différents raccordements ont été correctement effectués, notamment :

- raccordement des reprises d'air et/ou grille de ventilation,
- raccordement gaz,
- raccordement électrique, raccordement à la terre ...

Contrôler également :

- que les raccordements, gaz et air de combustion, sont parfaitement étanches
- que le film protecteur posé sur les panneaux soit enlevé
- que les distances autour du générateur soient respectées
- que la porte ventilateur soit verrouillée et que la prise ventilateur soit correctement connectée
- qu'aucun matériaux n'obstrue l'arrivée d'air ou l'évacuation des fumées
- qu'aucun matériaux ou corps étranger ne soit dans le compartiment bruleur et/ou échangeur
- que les ventilateurs soient propres et qu'aucun élément ne puisse être soufflée dans l'échangeur

2- Vérifiez la tension d'alimentation, entre 210 V et 230 V alternatif, attention au respect de la polarité Phase Neutre. Dans le cas de neutre « impédant », prévoir un coffret de contrôle non polarisé.

3- Vérifiez que le type de gaz et la pression d'alimentation correspondent bien à l'appareil, pression maximum de 50 mbar, voir chapitre « RACCORDEMENT GAZ ».

4- Vérifiez le raccordement à la régulation.

5- Mettre en service les générateurs.

- Ouvrir la vanne gaz générale et purger la canalisation.
- Ouvrir la vanne de barrage de chaque appareil.
- Vérifiez que les sectionneurs électriques de proximité des appareils soient sur ON (si existant).
- Vérifiez que la grille de soufflage soit parfaitement dégagée.

Deux fonctionnements sont possibles, vérifier sur le mode actif sur le tableau de l'appareil, voir paragraphe « 4.3 Messages et fonctions ».

## 7.2 Modes de communication

Les modèles ATLX possèdent deux différents modes de communication pour leur pilotage :

- Mode : 0/10Volts
- Mode Fil Pilote (ON/OFF)

Vous pouvez choisir le mode de communication via le clavier de la façon suivante :

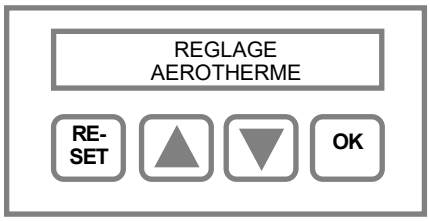


Depuis l'écran d'accueil, aller à la page «RELAGE AEROTHERME » Appuyez 5 secondes sur la touche « OK » pour accéder au menu, puis allez à la page « MODE FIL PILOTE» en appuyant par impulsion sur la touche ▲

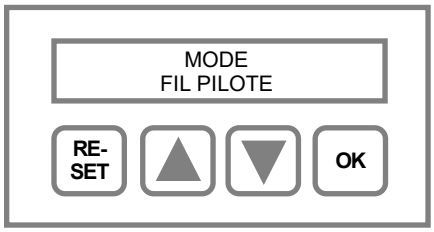


Depuis la page "MODE" appuyez sur « OK ».
Sélectionnez le type de communication souhaité en appuyant par impulsion sur la touche ▲**.** Vous pouvez choisir "FIL PILOTE" ou "0-10V".

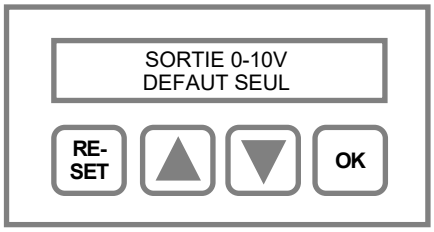


Si vous utilisez le mode "FIL PILOTE" avec pont de diode intégré, vous avez la possibilité d'avoir un retour de défaut via la sortie 0-10V.
Pour cela, il faut se rendre dans le menu "SORTIE 0-10V", appuyez sur "OK" et sélectionnez "DEFAUT SEUL". Il vous faudra également installer un relai (nous consulter).
Si vous n'utilisez pas le mode "FIL PILOTE" avec pont de diode ou si vous utilisez le mode « 0-10V », sélectionnez "TOUTES DONNEES".

Principe de fonctionnement pour le mode Fil Pilote (ON/OFF) :

Avec les modes fil pilote, l'appareil passe automatiquement de la petite à la grande allure en fonction de la température extérieure, réglable de 10 à 30°C. Le réglage d'usine du basculement petite à grande allure est réglé à 10°C. Si la température extérieure est supérieure à 10°C, l'appareil fonctionne à la puissance minimale, en petite allure, si la température extérieure est inférieure à 10°C, l'appareil fonctionne à la puissance maximale, en grande allure.

Le programme inclus également une temporisation automatique du passage de la petite à la grande allure. Cette temporisation est réglable de 10 à 30 minutes, d'usine le réglage est de 10 minutes.
Elle fonctionne de la manière suivante :
Si l'appareil fonctionne en petite allure, pendant une durée supérieure à la valeur de réglage (exemple 10 minutes), il passera automatiquement en grande allure, jusqu'à atteindre la température de consigne demandée et s'arrêter. Ensuite, l'appareil redémarrera en grande allure ou petite allure en fonction de la température extérieure.

Principe de fonctionnement pour le mode 0-10 Volt :

Avec le signal 0-10 Volts, vous pouvez envoyer la commande de petite ou grande allure selon vos besoins ou passer en mode automatique (8-10 Volts).
Le mode automatique correspond au fonctionnement Fil Pilote, il fonctionnera en puissance forte ou faible selon la température extérieure.

## 7.3 Utilisation du tableau de commande

Les aérothermes gaz sont équipés d'un écran de gestion qui permet de contrôler l'état de l'appareil et de le paramétrer.

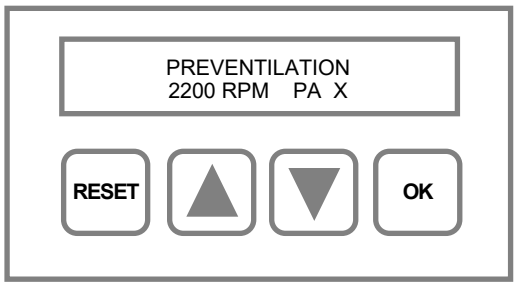


L'afficheur indique que le brûleur est en pré-ventilation.
La deuxième ligne indique la vitesse de l'extracteur et PA l'état du pressostat d'air.

PA doit affiché « X » à l'arrêt de l'extracteur et «OK» si un débit d'air est constaté par le pressostat.

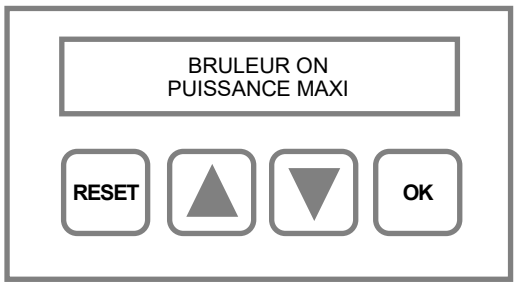


Une fois le bruleur allumé, l'afficheur indique que le brûleur est en marche « ON ».
La deuxième ligne indique la puissance à laquelle le brûleur fonctionne: puissance minimale « MINI » ou maximale « MAXI ».

**Se déplacer avec la touche ▲**

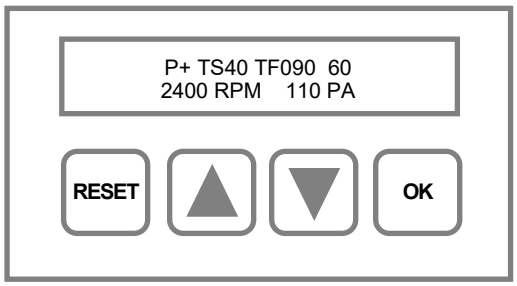


L'afficheur indique 6 informations permettant le diagnostic :

1 - L'état du brûleur P+ = Puissance maxi ou P- = Puissance mini
2 - La température de soufflage TS en °C = 40 (exemple)
3 - La température des fumées TF en °C = 90 (exemple)
4 - La valeur en % du PWM de l'extracteur = 60 (exemple)
5 - La vitesse de l'extracteur en RPM = 2400 (exemple)
6 - La dépression d'air de l'extracteur en Pa = 110 (exemple)

**Se déplacer avec la touche ▲**

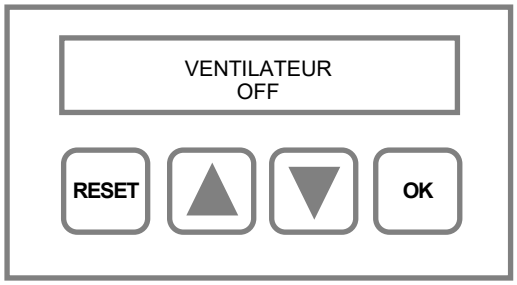


L'afficheur indique l'état du ventilateur de soufflage (OFF ou ON). L'enclenchement du ventilateur est géré de deux façons simultanées. En fonction de la température d'enclenchement réglée d'usine à 45 °C, et l'autre par une temporisation à l'enclenchement du bruleur quelque soit la température de soufflage. A la coupure du bruleur, seule la température peut maintenir ou redémarrer le ventilateur si sa valeur est supérieure à la consigne (pour le réglage voir chapitre 6-4 Réglage du boitier de gestion)

**Se déplacer avec la touche ▲**

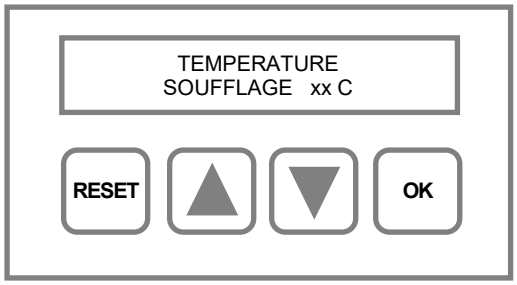


L'afficheur indique la température moyenne du soufflage

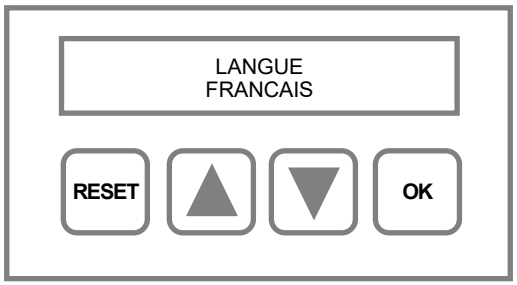


L'afficheur indique la langue de programmation.

Plusieurs langues sont disponibles telles que :
Français, Anglais, Allemand, Espagnol.

Pour changer de langue appuyer 3 secondes sur « OK », sélectionner la nouvelle langue avec les touches ▼ et ▲ puis valider sur « OK ».

**Se déplacer avec la touche ▲**

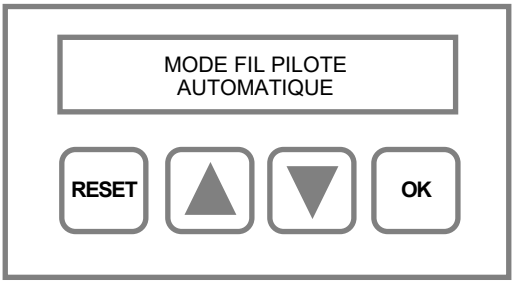


L'afficheur indique le mode de fonctionnement de l'aérotherme.
Pour des tests ou contrôles, il est possible de simuler les fonctions Arrêt, Ventilation et Marche du thermostat d'ambiance sans avoir à intervenir sur celui-ci.
Pour sélectionner le mode, appuyer 3 secondes sur « OK » puis se déplacer avec les touches ▼ et ▲ puis valider avec « OK ».
Le système repassera en mode automatique après 5 minutes si le mode manuel n'est plus utilisé.

**Se déplacer avec la touche ▲**

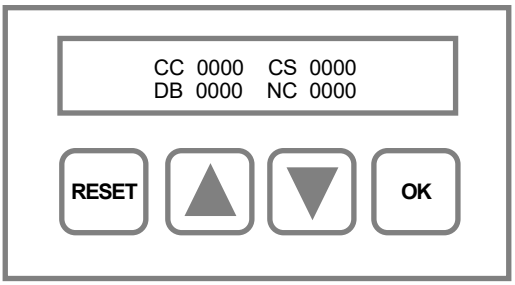


L'afficheur diagnostique les événements survenus sur l'appareil :

CC - Nombre de Court cycles (Mise en service < à 3 minutes)
CS - Nombre de coupures secteur
DB - Nombre de Défauts bruleur
NC - Nombre de cycle d'allumage

**Se déplacer avec la touche ▲**

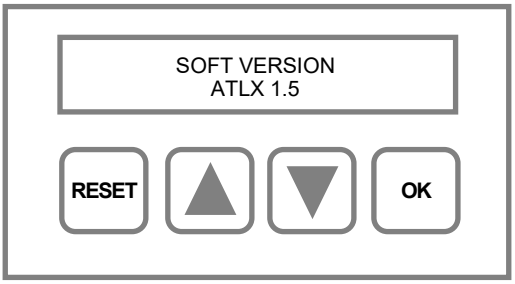


L'afficheur indique la version du logiciel utilisé.

**Se déplacer avec la touche ▲**

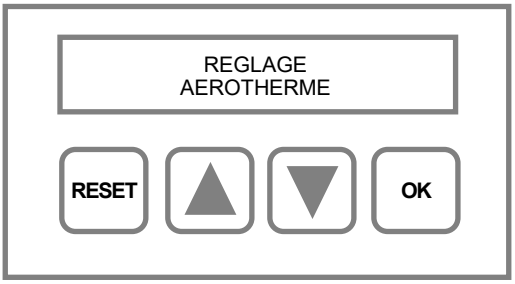


L'afficheur permet d'intervenir sur le réglage de l'aérotherme.
Cette partie du programme est strictement réservé à des personnes qualifiées dans la combustion du gaz.

Pour le réglage voir chapitre 6.4. Réglage du boitier de gestion

## 7.4 Réglage du tableau de commande

Les réglages indiqués ci-dessous doivent être effectués par des professionnels qualifiés. Un mauvais réglage peut entrainer de graves conséquences sur l'installation.

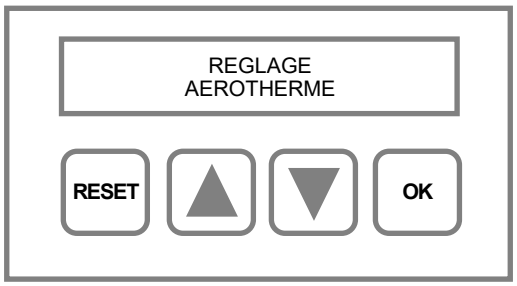


Une fois sur l'écran « Réglage Aérotherme », appuyer 5 secondes sur la touche « OK » pour accéder aux différents écrans de programmation.

**Se déplacer avec la touche ▲**

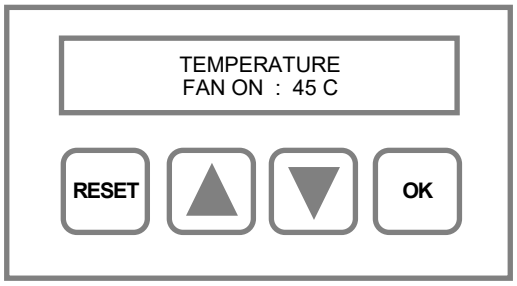


L'afficheur indique la température d'enclenchement du ventilateur. Appuyer sur « OK » et ajuster la valeur de consigne souhaitée avec les touches ▼ et ▲ puis valider avec « OK ». La valeur de réglage d'usine est de 45 °C.
A 45 °C le ventilateur de soufflage s'enclenche et s'arrête lorsque la température de soufflage sera inférieure au réglage -3 °C (ON 45 °C / OFF 42 °C pour le réglage d'usine).

**Se déplacer avec la touche ▲**

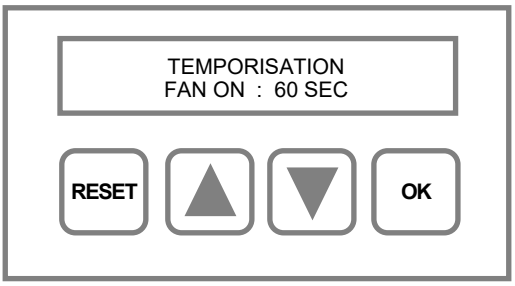


L'afficheur indique la temporisation d'enclenchement du ventilateur. Appuyer sur « OK » et ajuster la valeur souhaitée avec les touches ▼ et ▲ puis valider avec « OK ». La valeur de réglage d'usine est de 60 sec. Le ventilateur de soufflage s'enclenche 60 sec après la mise en service du bruleur et s'arrête à la coupure de celui-ci sauf si la température de soufflage est au dessus de la valeur programmée Température FAN ON (réglage précédent).

**Se déplacer avec la touche ▲**

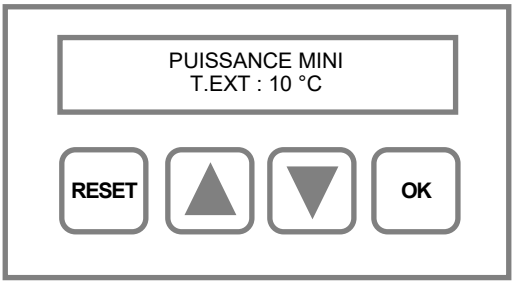


L'afficheur indique la valeur de basculement de la puissance maximale à la puissance minimale en fonction de la température extérieure. Appuyez sur « OK » et ajustez la valeur de consigne de température avec ▼ et ▲, puis validez avec « OK ». La valeur de réglage d'usine est de 10°C. Le brûleur passe à la puissance minimale lorsque la température extérieure est supérieure à la valeur de réglage et à la puissance maximale lorsque la température extérieure est inférieure à la valeur de réglage.

**To change the display, press ▲**

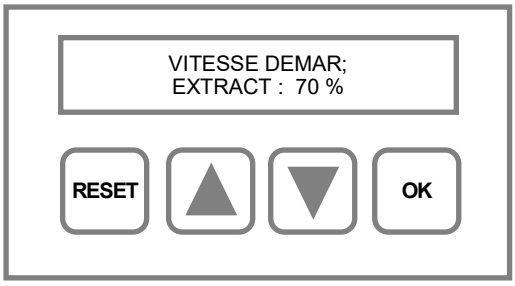


L'afficheur indique la vitesse de démarrage de l'extracteur.
Pour le réglage de ce menu, voir le chapitre « Réglage combustion »

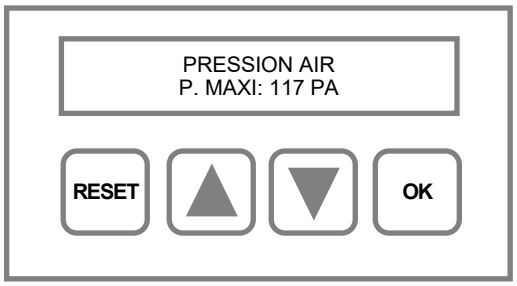


L'afficheur indique la pression d'air à puissance maximale.
Pour le réglage de ce menu, voir le chapitre « Réglage combustion »

**Se déplacer avec la touche ▲**

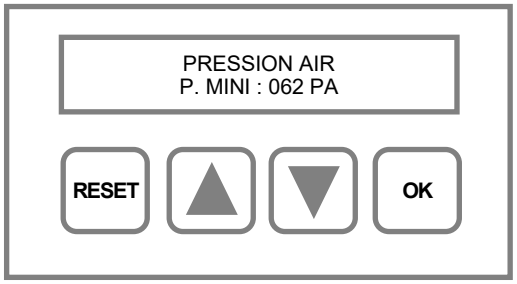


L'afficheur indique la pression d'air à puissance minimale.
Pour le réglage de ce menu, voir le chapitre « Réglage combustion »

**Se déplacer avec la touche ▲**

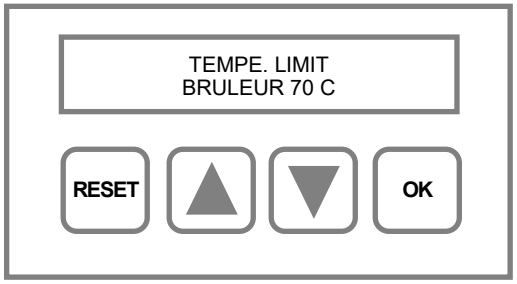


L'afficheur indique la température de sécurité limite du brûleur.
Ce réglage d'usine de doit pas être modifié sans l'accord du constructeur. Réglage d'usine: 70°C. La plage de fonctionnement est comprise entre 60 et 80°C.

**Se déplacer avec la touche ▲**

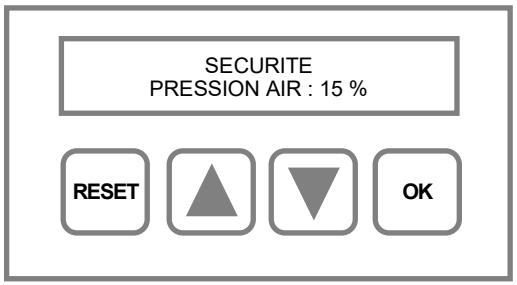


L'afficheur indique la sécurité de pression d'air.
Pour le réglage de ce menu, voir le chapitre « Réglage combustion »

**Se déplacer avec la touche ▲**

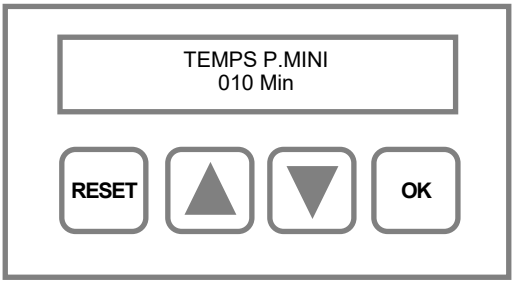


L'afficheur indique la temporisation pour passer de la puissance minimale à la puissance maximale. Appuyez sur « OK » et ajustez la valeur de temps avec ▼ et ▲, puis validez avec « OK ». La valeur de réglage d'usine est de 10 minutes. La plage de fonctionnement est comprise entre 10 et 30 minutes. Si la valeur réglée est de 10 minutes, et que l'appareil fonctionne en petite allure pour une durée supérieure à cette valeur, l'appareil passera en grande allure.

# 8- NOMENCLATURE

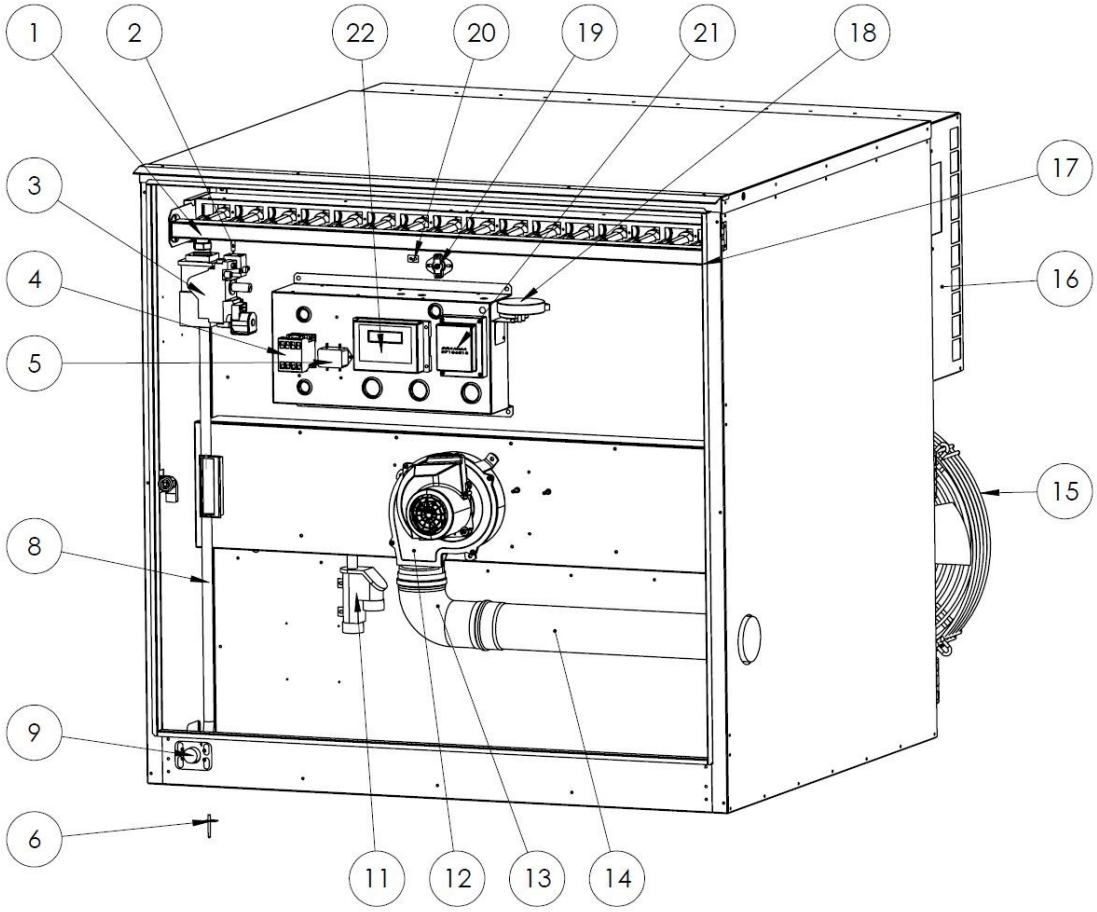


| No. | Description | ATLX55 | ATLX85 |
|---|---|---|---|
| 1 | Bruleur torches / TYPE GAZ | Nous consulter | Nous consulter |
| 2 | Electrode d'allumage + câble | ATE021+ARXE020 | ATE021+ARXE020 |
| 3 | Électrovanne gaz | GAZ0014 | GAZ0014 |
| 3.1 | Câble 2ème allure | CAB0404 | CAB0404 |
| 4 | Contacteur 4P 230V-16A | ELE0313 | ELE0313 |
| 5 | Filtre alimentation électrique | ARXE522 | ARXE522 |
| 6 | Sonde temperature exterieure | UTC0625ATLX | UTC0625ATLX |
| 8 | Ligne gaz | GAZ0122 | GAZ0122 |
| 9 | Raccordement gaz | - | - |
| 11 | Siphon | UTC0448 | UTC0448 |
| 12 | Extracteur fumées | ATE0101 | ATE0101 |
| 13 | Coude 90° Ø80 ALU | CE8090 | CE8090 |
| 14 | Tube étanche Ø80 mm | LE80050 | LE80065 |
| 15 | Ventillateur de soufflage | 1x ATE804S | 2x ATE804S |
| 16 | Diffuseur à ailettes profilées | SEDIFATLX55 | SEDIFATLX85 |
| 17 | Sonde Ionisation + câble | ATE022 + ARXE023 | ATE022 + ARXE023 |
| 18 | Capteur de pression différentiel | ATE463ATLX | ATE463ATLX |
| 19 | Thermostat de sécurité réarmement manuel | THE149 | THE149 |
| 20 | Sonde de température échangeur | HB0087 | HB0087 |
| 21 | Boitier de sécurité gaz | ARX531 | ARX531 |
| 22 | Boitier de gestion | KARXE521ATLX | KARXE521ATLX |

# 9-ENTRETIEN

Une utilisation et un entretien corrects et réguliers du générateur déterminent un fonctionnement rationnel et efficace, une consommation minimum ainsi qu'une longévité importante.

***Ces interventions doivent être réalisées par un professionnel qualifié.***
***L'ENTRETIEN DOIT ÊTRE EFFECTUÉ APPAREIL FROID, ALIMENTATIONS GAZ ET ÉLECTRIQUE COUPÉES.***

Les générateurs utilisés dans l'élevage doivent être entretenus et nettoyés plus régulièrement, **il est indispensable de procéder au nettoyage de l'appareil à chaque changement de lot et à un contrôle de combustion au moins deux fois par an !**

Contrôler le bon fonctionnement de toutes les sécurités et vérifier le serrage de toutes les vis.

***Echangeur, extracteur de fumées et restriction:***
Accéder à l'échangeur en démontant la boite à fumée et le brûleur. Inspecter l'état intérieur des tubes, au besoin les nettoyer et/ou les ramoner. *Si l'appareil est équipé de chicanes des fumées, contrôler leur état avant de les remonter, si nécessaire les remplacer.*
Attention à remplacer tout joint d'étanchéité endommagé lors de l'inspection. Nettoyer l'extracteur et la restriction à l'aide d'un chiffon doux et/ou d'air comprimé.

***Brûleur gaz :***
Démonter le brûleur, contrôler l'état des torches et des injecteurs, les nettoyer.
Vérifier l'état de la sonde d'ionisation et de l'électrode d'allumage, leur position par rapport aux torches et les changer si nécessaire.

***Filtre gaz :***
Démonter la cartouche encrassée et la nettoyer à l'air comprimé.

***Conduit de fumées :***
Démonter le conduit et le ramoner, vérifier son étanchéité.

***Ventilateurs de soufflage :***
Lors des opérations de nettoyage, déconnecter la prise débrochable d'alimention électrique des ventilateurs, au besoin démonter la « porte ventilateur » pour éviter les projections d'eau occasionnées par le nettoyage de l'échangeur. Nettoyer les ventilateurs **avec de l'air comprimé (surtout pas d'eau)**. **Ne pas utiliser de lance à eau sous pression!**

***Carrosserie et grilles de soufflage :***
Dépoussiérer et nettoyer à l'aide d'un chiffon.

***Extérieur de l'échangeur :***
L'échangeur peut résister à un nettoyeur haute pression et être lavé à l'eau claire, **sans additif.**
**Après nettoyage, veiller à sécher l'appareil** afin d'éviter les eaux stagnantes, pouvant créer une oxydation en réaction avec les composés volatiles dans l'élevage.
L'ouverture totale permet un accès aisé pour nettoyer l'échangeur. Veillez à ne pas attaquer l'échangeur de manière frontale, tenir la lance sur le côté pour un bon angle de nettoyage de l'échangeur tubulaire. L'eau s'écoulera par la partie inférieure.
**Attention, lors du nettoyage à ne pas diriger la lance vers la base de sertissage de l'échangeur**, risque d'infiltration dans le circuit de combustion.

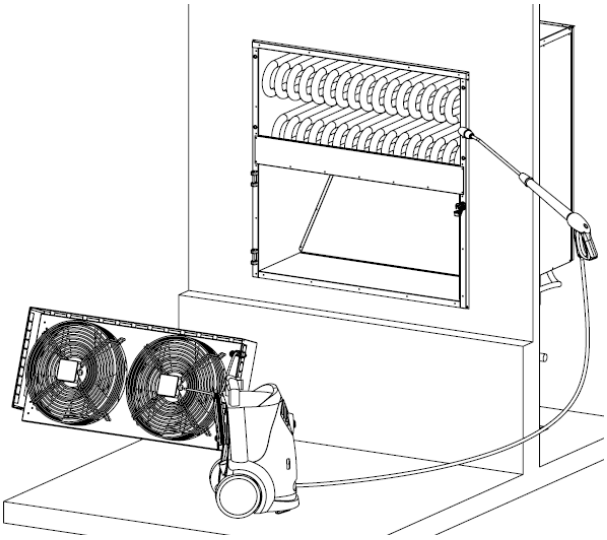

**Ne pas nettoyer le compartiment brûleur ou le(s) ventilateur(s) au jet haute pression !**
**Ne pas mouiller les parties électriques, DANGER ELECTRIQUE !**
**Ne pas pulvériser d'eau vers le ventilateur.**
**Ne pas pulvériser d'eau directement sur les sondes de température.**

# 10- DEPANNAGE

**ATTENTION : Toutes interventions électriques ou mécaniques doivent s'effectuer lorsque l'alimentation électrique est coupée et l'alimentation en gaz fermée.**

## 10.1 Affichage des défauts et résolution

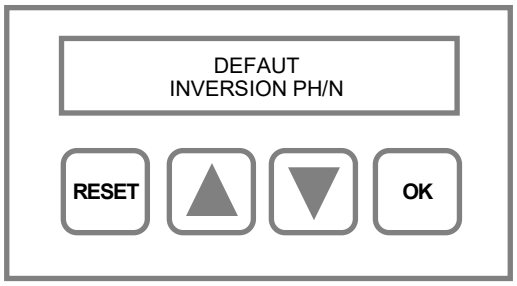


L'afficheur indique une inversion de polarité.
Il est nécessaire de couper l'alimentation de l'appareil et d'inverser la phase avec le neutre de l'alimentation générale de l'aérotherme. Ce message disparaitra une fois l'opération effectuée.

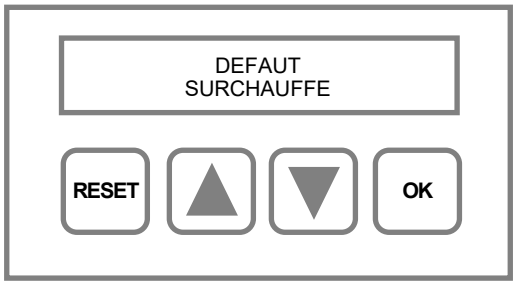


L'afficheur indique que le thermostat de sécurité à réarmement manuel est en défaut.
Appuyer sur le bouton du thermostat.

Le défaut peut provenir d'une coupure du secteur alors que l'appareil était en chauffe ou d'un ventilateur en court-circuit, Le défaut peut également survenir si l'un de ces composants est défectueux: condensateur ventilateur, thermostat à réarmement manuel, boitier de gestion.

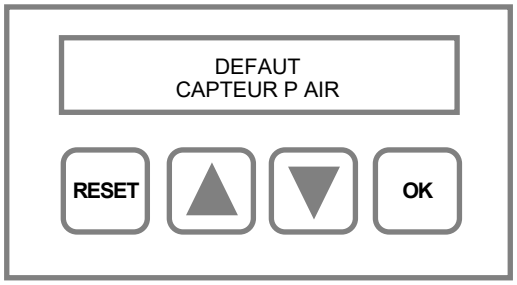


L'afficheur indique que le pressostat d'air analogique est déconnecté ou défectueux.

Contrôler la connexion ou remplacer le pressostat.

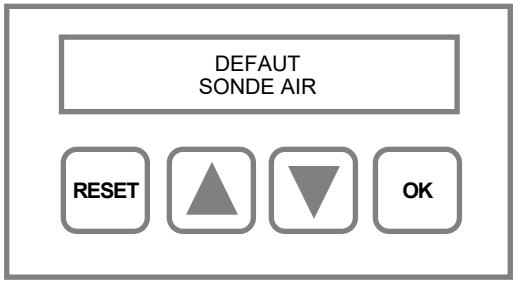


L'afficheur indique que la sonde de température de soufflage est déconnectée ou défectueuse.

Contrôler la connexion ou remplacer la sonde de température de soufflage.

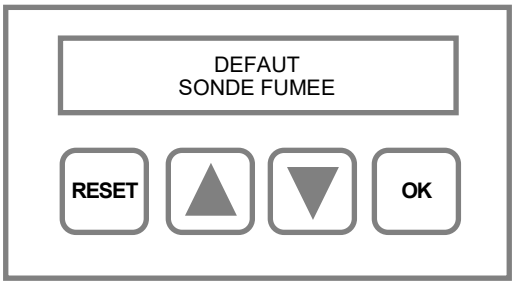


L'afficheur indique que la sonde de fumée est déconnectée ou défectueuse.

Contrôler la connexion ou remplacer la sonde de température de fumée placée sous l'extracteur.

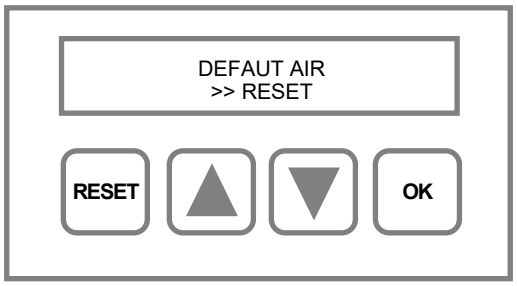


L'afficheur indique un manque d'air au démarrage lors de la pré-ventilation.
Le défaut peut apparaître si les tubes du pressostat sont déconnectés ou bouchés ou si la connexion d'air de combustion ou des fumées est bouchée. Le défaut peut également survenir si l'extracteur de fumée ou le capteur de pression est défectueux.

**Pour réarmer le défaut, appuyer sur RESET**

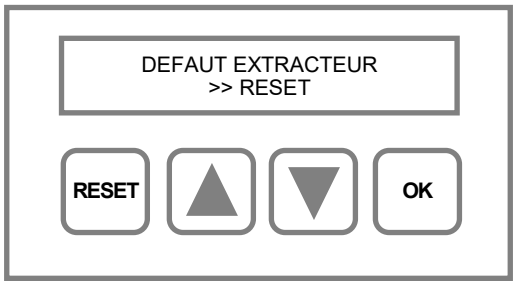


L'afficheur indique un disfonctionnement de l'extracteur.

Vérifier son alimentation électrique, la bonne rotation de la turbine de l'extracteur au démarrage. Si l'extracteur ne tourne pas, le remplacer.

**Pour réarmer le défaut, appuyer sur RESET**

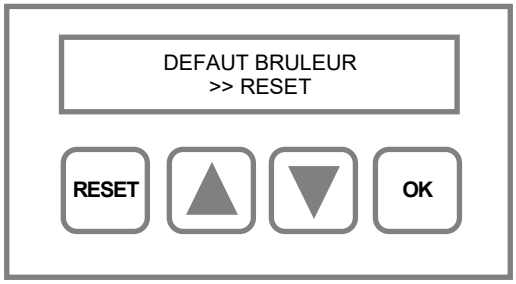


L'afficheur indique un défaut du boitier de contrôle bruleur qui se situe derrière la plaque du boitier de gestion.

Le défaut peut être lié à différents problèmes (pression gaz, allumage,…)

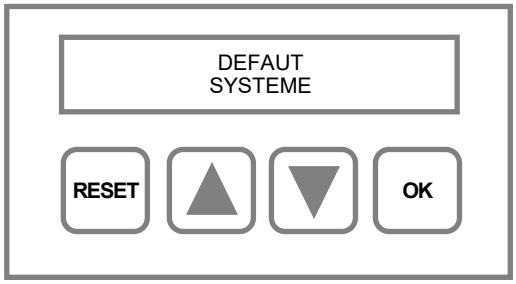


L'afficheur indique un défaut sur le boitier de gestion.

Remplacer le boitier et le configurer le nouveau boitier.

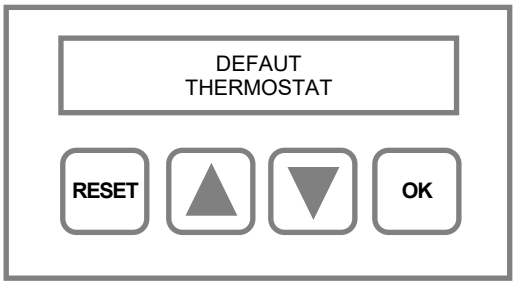


L'afficheur indique un défaut de thermostat.

Ce problème peut provenir d'une longueur de câble électrique trop longue entre l'appareil et le thermostat ou d'un courant perturbateur venant d'autres câbles électriques.

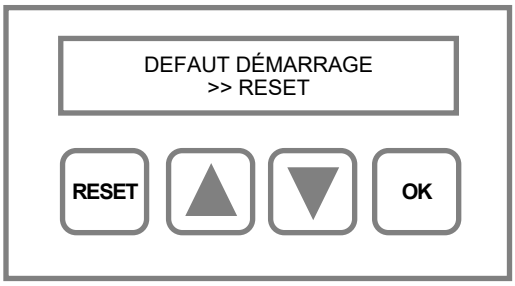


L'afficheur indique un défaut au démarrage de l'appareil.
Cela signifie que l'appareil a effectué trois tentatives d'allumage qui ont été infructueuses.

Ce défaut peut provenir entre autre d'un problème d'alimentation gaz. Vérifier la pression d'alimentation gaz.

**Pour réarmer le défaut, appuyer sur RESET**

In case of problems, make sure that the conditions required prior to operating the heater are present.
If the control box is in the safety position (with the burner defect indicator lamp lighted up), reset it.

**CAUTION : All electrical or mechanical operations must be carried out when the electrical supply is cut off and the gas supply is closed.**

## 10.2 Tableau récapitulatif des valeurs d'usine

| **Liste des réglages** | **Factory values** |
|---|---|
| Pression air Puissance maxi | 117 PA |
| Pression air Puissance mini | 62 PA |
| Sécurité pression air | 15% |
| Vitesse démarrage extracteur | 70% |
| Température enclenchement du ventilateur de soufflage | 45°C |
| Temporisation enclenchement du ventilateur de soufflage | 60 secondes |
| Maximum/minimum power switch according to the outside temperature | 10°C |
| Temps de bascule automatique petite/grande allure | 10 min |

## 11-3 Diagnostiques et défauts

| Défauts | Causes | Remèdes |
|---|---|---|
| L'appareil ne se met pas en service | - Mauvais mode de fonctionnement<br><br>- Manque de tension<br>- Mauvais câblage<br>- Prise régulation non connecté<br>- Le thermostat d'ambiance n'est pas enclenché, ou pas de signal (0-10V)<br>- Airstat de sécurité « surchauffe » déclenché | - Vérifier le mode de fonctionnement (auto ou manuel)<br>- Vérifier l'alimentation électrique<br>- Contrôler le câblage<br>- Vérifier la connexion de la prise<br>- Augmenter le point de consigne du thermostat d'ambiance ou signal (0-10V)<br>- Réarmer l'airstat |
| Le brûleur pré ventile en permanence | - Pressostat d'air déconnecté<br><br>- Tube(s) de prise de pression bouché (s)<br>- Pressostat d'air HS.<br>- Extracteur HS | - Reconnecter les tuyaux de prise d'air de pression<br>- Vérifier le(s) tube(s) de prise de pression<br>- Remplacer le pressostat d'air, chapitre 10-3<br>- Remplacer l'extracteur |
| L'électrode d'allumage fait des étincelles ,le brûleur s'allume, la boite de contrôle se met en sécurité (défaut brûleur) | - Électrovanne gaz défectueuse<br>- Boite de contrôle défectueuse<br>- Sonde ionisation mal réglée ou défectueuse<br>- Air dans la tuyauterie<br>- Pas de gaz | - La remplacer<br>- La remplacer<br>- La régler ou la remplacer<br>- Purger la tuyauterie<br>- Contrôler la pression |
| L'appareil se met en sécurité en cours de fonctionnement (défaut brûleur) | - Alimentation gaz interrompue | - Réarmer en appuyant sur le bouton reset du tableau de bord de l'appareil |
| Appareil chauffe insuffisamment | - Mauvais emplacement du thermostat<br>- Mauvais réglage du thermostat<br>- Pression gaz insuffisante<br>- Inadaptation des injecteurs | - Modifier son emplacement<br>- Régler le thermostat<br>- Vérifier la pression d'alimentation en gaz<br>- Vérifier la bonne sélection des injecteurs et les remplacer si nécessaire. |
| L'appareil ne s'arrête jamais | - Thermostat réglé trop haut ou HS<br>- Mauvais câblage | - Baisser le point de consigne ou remplacer<br>- Contrôler le câblage |

# 11- RECOMMANDATIONS UTILISATEUR

**Précautions à respecter :**

**- Ne jamais obstruer l'évacuation de fumée et l'aspiration d'air neuf.**
**- Ne jamais apporter les modifications aux réglages effectués par le professionnel qualifié .**
**- Ne jamais pulvériser d'eau sur l'aérotherme**
**- Prévenir le technicien d'après vente dans le cas d'un changement de gaz, de pression de gaz ou de modification de tension d'alimentation.**

**La souscription d'un contrat d'entretien est fortement recommandé "voir avec votre installateur".**

**Que faire en cas de problèmes?**

| PROBLEMES | REMEDES |
|---|---|
| Odeur de gaz | - Fermer la vanne gaz extérieure ainsi que l'alimentation électrique puis prévenir le technicien de maintenance. |
| Le brûleur est en sécurité<br>(voyant de défaut brûleur allumé) | - Appuyer sur le bouton de réarmement du brûleur situé sur le coffret de commande thermostat.<br>- Si le problème persiste, contacter le technicien d'après vente. |

YAHTEC
1, avenue de l'Epinette
77100 MEAUX
Site : www.yahtec.com
Mail : info@yahtec.com

Les caractéristiques, illustrations et descriptions contenues dans ce document sont, à notre connaissance, exactes à l'heure de leur approbation pour l'impression. Nous nous réservons le droit de modifier, de ne plus offrir certaines caractéristiques ou de stopper la production d'un modèle sans préavis et ne constitue aucun engagement de notre part.