NOTICE D'INSTALLATION, D'ENTRETIEN ET D'EMPLOI

AEROTHERME ELECTRIQUE MODULANT

EH15 - EH30

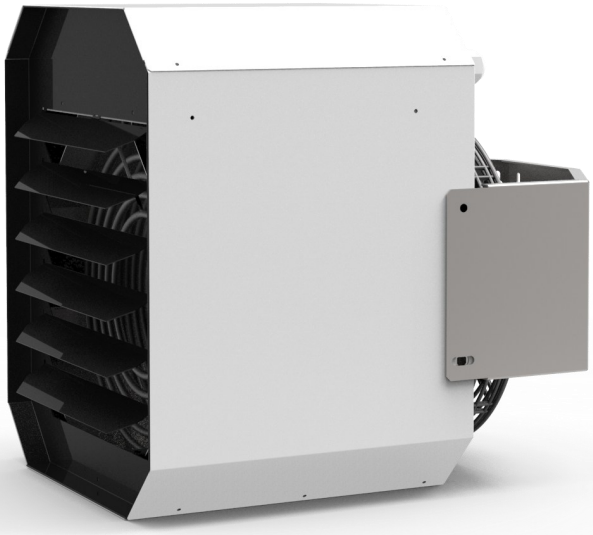

YAHTEC®

N° chapitre	Chapitre	Pages
1	**AVERTISSEMENTS**	4
2	**INFORMATIONS GENERALES** 2.1 Réception et stockage 2.2 Recyclage et fin de vie du produit	5
3	**PRESENTATION ET FONCTIONNEMENT** 3.1 Description et fonctionnement 3.2 Données techniques 3.3 Dimensions	6-7
4	**INSTALLATION** 4.1 Condition générales 4.2 Positionnement de l'appareil 4.3 Fixation de la console 4.4 Positionnement des ailettes 4.5 Installation de la sonde de température ambiante	8-9
5	**CONNEXIONS ELECTRIQUES** 5.1 Schéma électrique EH15 5.2 Schéma électrique EH30 5.3 Compartiment électrique et composants 5.4 Raccordement électrique	10-11
6	**MISE EN SERVICE** 6.1 Vérification avant mise en service 6.2 Installation thermostat 6.3 Affichage et réglage du thermostat	12-15
7	**ENTRETIEN** 7.1 Informations générales 7.2 Actions de maintenance recommandées	16
8	**DEPANNAGE**	17
9	**RECOMMENDATIONS UTILISATEUR** 9.1 Règles de sécurité 9.2 En cas d'anomalie ou de dysfonctionnement 9.3 En cas de problème grave	18

© Droits d'auteur

Toutes les informations techniques contenues dans la présente notice ainsi que les dessins et schémas sont notre propriété et ne peuvent être reproduits sans notre autorisation écrite préalable.

1. AVERTISSEMENTS

VEUILLEZ LIRE AVANT DE POURSUIVRE

Le présent manuel technique doit être gardé en bon état à l'intérieur de l'appareil.

Les caractéristiques, illustrations et descriptions contenues dans ce document sont, à notre connaissance, exactes à l'heure de leur approbation pour l'impression. Nous nous réservons le droit de modifier, de ne plus offrir certaines caractéristiques ou de stopper la production d'un modèle sans préavis et ne constitue aucun engagement de notre part.

Règles de sécurité

- Il est interdit de boucher et/ou réduire les ouvertures d'aération du local d'installation ou de l'appareil.

- Ne jamais apporter les modifications aux réglages effectués par le professionnel qualifié.

- Ne jamais pulvériser d'eau ou toucher l'appareil avec des parties du corps mouillées et/ou pieds nus.

- Ne jamais toucher les parties chaudes et/ou les parties en mouvement.

- Ne pas placer l'appareil de manière qu'il puisse mettre feu à un matériau inflammable!

- Ne pas recouvrir l'appareil ni complètement, ni partiellement, par des vêtements et autres, une surchauffe de celui-ci pouvant provoquer un incendie!

- Toute intervention sur l'appareil est interdite avant de l'avoir débranché du réseau électrique.

- Ne pas modifier les réglages de l'appareil, les systèmes de sécurité ou de régulation, dans la mesure où cela pourrait créer des situations dangereuses.

Prévenir le technicien d'après-vente dans le cas d'un changement de tension d'alimentation.

Dans le cas d'une longue période de non fonctionnement, déconnecter l'alimentation électrique de l'appareil. Lors de la remise en fonctionnement, il est conseillé de faire appel à un personnel qualifié. D'une manière générale toutes interventions de réparation ou de maintenance doivent être effectuées exclusivement par un personnel habilité et qualifié.

La souscription d'un contrat d'entretien est fortement recommandée. Voir avec votre installateur.

Mise en garde

Les composants électriques et les mécanismes d'entrainement peuvent causer des blessures. Pour se protéger de ces risques inhérents au cours de l'installation ou de l'entretien, l'alimentation électrique doit être débranchée.
Toutes les personnes impliquées dans l'installation ou l'entretien de cet équipement doivent respecter les normes de santé et sécurité du travail.

2. INFORMATIONS GENERALES

Ces appareils répondent aux exigences essentielles de la directive européenne « Compatibilité Électromagnétique (CEM) » 2014/30/UE, pour être incorporés dans une installation complète. L'installation devra respecter les exigences de la directive CEM.

Ces appareils sont destinés aux bâtiments de grand volume tels que entrepôts, garages, ateliers, salles de sport, etc.

L'application des clauses de garantie ainsi que toute responsabilité contractuelle du fabricant sont exclues en cas de dommages subis par les personnes, les animaux ou les biens, à la suite d'erreurs d'installation, de réglage, d'entretien ou d'emplois inappropriés.

Veiller à ne pas installer ces appareils dans des locaux ayant une ambiance humide ou corrosive.

L'installation ne peut être faite que par du personnel qualifié dans le respect des règles de l'art. L'accès aux parties électriques internes ne peut être effectué que hors tension, et uniquement par du personnel ayant les qualifications requises.

Cette notice fait partie intégrante de la fourniture : l'installateur doit impérativement la transmettre à l'utilisateur et expliquer le fonctionnement des unités et de l'installation. Elle devra être conservée à proximité de l'appareil.

1.Réception et stockage

Vérifier l'état du matériel. Procéder au déballage de l'appareil en utilisant les protections de prévention des accidents qui s'imposent.

En cas de dommage, faire des réserves auprès du transporteur au moment de la livraison.

Vérifier la conformité du matériel livré par rapport à la commande. Entreposer le matériel dans un local propre, sec, à l'abri des chocs, des vibrations, des écarts de température et dans une ambiance d'hygrométrie inférieure à 90%.

2. Recyclage et fin de vie du produit

Cet appareil est construit en grande partie avec des matériaux pouvant être recyclés. Lors de sa fin de vie, il est important de prêter une attention particulière à sa destruction. Certains composants, tels que les équipements électriques, sont soumis à des législations particulières. Il convient de respecter les réglementations nationales en vigueur lors de leur élimination.

1. Pour l'élimination du produit et des pièces, faire appel aux sociétés d'élimination de déchets, publiques ou privées.
2. Pour davantage d'informations sur l'élimination appropriée du produit, s'adresser à la municipalité, au service de collecte et de traitement des déchets ou au point de vente où le produit a été acheté.

Les appareils ou équipements portant ce symbole ne doivent pas être mis avec les ordures ménagères, mais collectés séparément. Un recyclage approprié permet de prévenir les dommages causés à l'environnement et les risques pour la santé.

3. PRESENTATION

3.1 Description et fonctionnement

L'aérotherme électrique modulant ajuste automatiquement sa puissance de chauffe en fonction de l'écart entre la température ambiante détectée et la température de consigne. Lorsque la différence est importante, l'appareil délivre sa puissance maximale pour chauffer rapidement le local. Au fur et à mesure que la température se rapproche de la consigne, la puissance est progressivement réduite.

Ce principe de modulation garantit un confort optimal, une meilleure efficacité énergétique et une longévité accrue des composants en évitant les cycles marche/arrêt répétés.

Lorsque l'appareil s'arrête, le ventilateur continue de fonctionner jusqu'à redescendre en dessous d'une certaine température afin de refroidir les résistances électriques et garantir la longévité de l'appareil.

Particularité du modèle EH30:

Le modèle EH30 dispose en plus d'un ventilateur à vitesse variable. Celui-ci adapte automatiquement son débit d'air en fonction des besoins réels de chauffage. Ce pilotage intelligent assure à la fois :

- Un soufflage d'air adapté, évitant les courants d'air inconfortables,
- Une diffusion homogène de la chaleur,
- Une optimisation de la consommation électrique du ventilateur.

Branchement électrique:

Tous les modèles d'aérothermes électriques modulants sont conçus pour une installation rapide et économique. L'alimentation est en triphasé 380 V sans neutre.

Composants et organes de sécurité principaux:

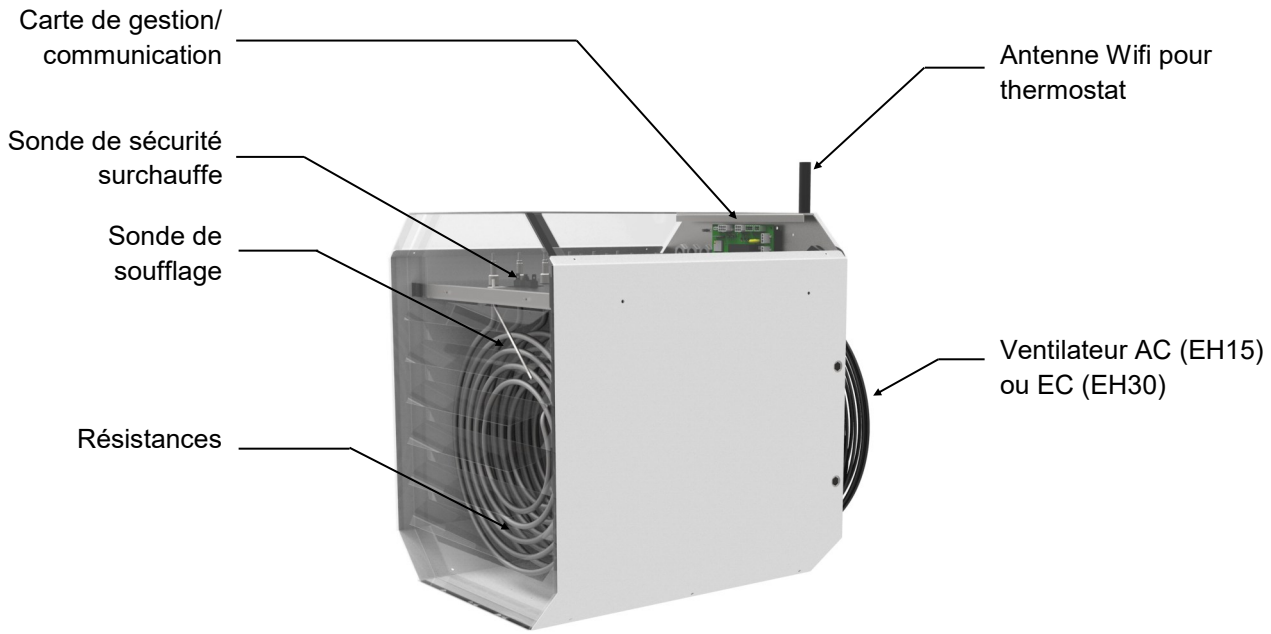

Sécurité de l'appareil:

- En cas de surchauffe, le thermostat de sécurité surchauffe se déclenche. Ne pas réarmer le thermostat avant que l'appareil ne soit refroidi, et avant d'avoir remédié à la cause de la surchauffe. Pour réarmer le thermostat, appuyer sur le bouton rouge. Remettre le couvercle de l'appareil avant de le remettre en service.

- Ne pas placer l'appareil à proximité immédiate d'un point d'eau (douche, lavabo, piscine, …)

- Respecter les distances minium par rapport aux matériaux inflammables (§ 4– Installation)

3.2 Données techniques

Informations générales	EH15	EH30
Puissance maxi/min	15 / 5 kW	30 / 10 kW
Alimentation électrique	Triphasé 380 V	Triphasé 380 V
Courant max	23 A	46 A
Débit d'air max	1 200 m³/h	2 200 m³/h
Variation de débit	Non	30% à 100%
Température ambiante de fonctionnement	0 à 40°C	
Plage d'humidité relative admissible en fonctionnement	10% à 80% HR sans condensation	
Communication	Connexion Wi-Fi entre l'appareil et le thermostat	
Indice de protection	IP42	
Poids	25 kg	30kg

3.3 Dimensions

EH15

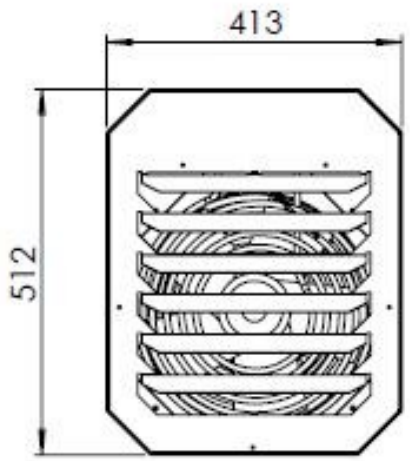

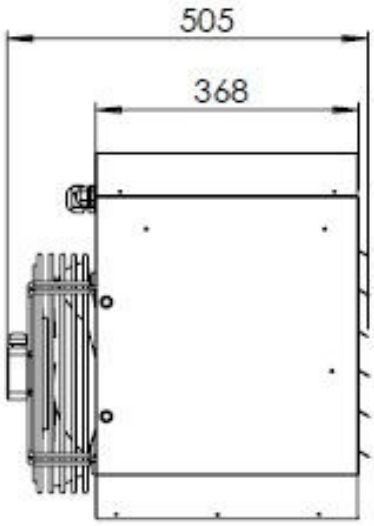

EH30

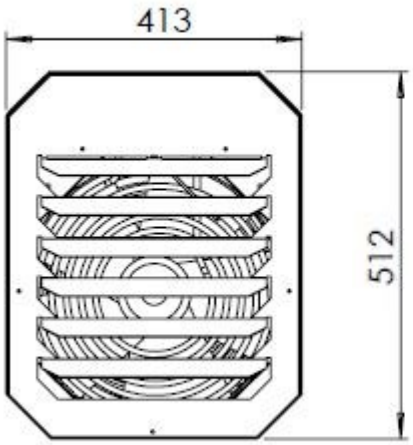

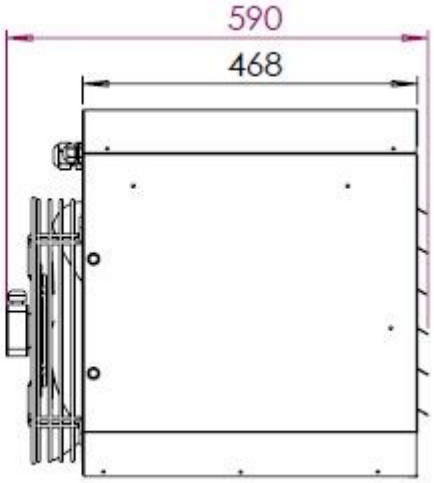

4. INSTALLATION

4.1 Conditions générales d'installation

L'aérotherme électrique modulant doit être installé conformément aux normes électriques en vigueur (NF C 15-100) et aux règles de l'art. Seul un personnel qualifié et habilité est autorisé à réaliser cette installation.

Précautions :

- L'appareil doit être installé dans un local sec, propre, non corrosif, exempt de poussières excessives et de vapeurs agressives.
- Ne jamais installer l'aérotherme dans des zones humides ou exposées à des projections d'eau.
- Prévoir une distance de sécurité autour de l'appareil pour assurer une bonne diffusion d'air et faciliter la maintenance.

4.2 Positionnement de l'appareil

L'aérotherme peut être installé au mur grâce au support prévu à cet effet. Il doit être placé en hauteur de manière à assurer une diffusion homogène de l'air chaud dans l'ensemble du volume à chauffer.

La base de l'appareil doit se situer à une hauteur minimale de 1,8 m au-dessus du sol afin de garantir la sécurité et l'efficacité de la diffusion.

Il est également important d'éviter toute installation à proximité immédiate d'obstacles tels que cloisons, racks ou poutres, qui pourraient perturber la circulation de l'air.

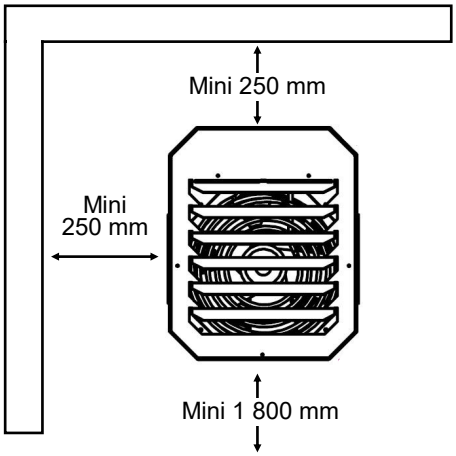

4.3 Fixation de la console

L'aérotherme est livré avec une console de fixation murale spécialement conçue pour offrir une orientation flexible du flux d'air. Cette console permet : 3 positions en orientation verticale, et 3 positions en orientation horizontale.

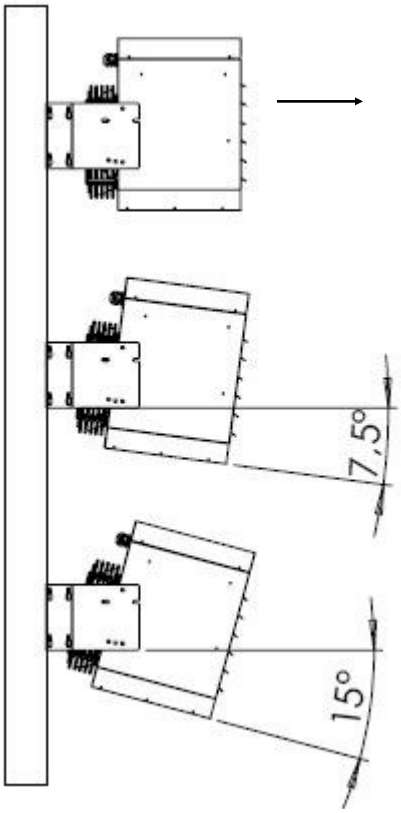

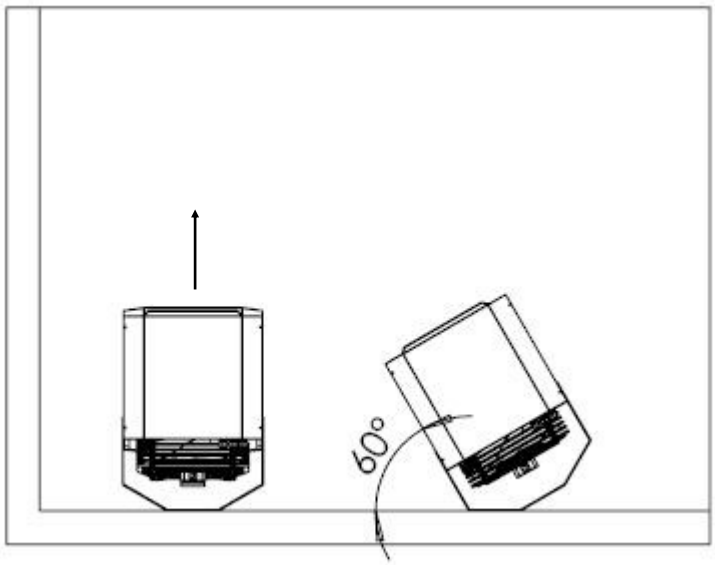

Grâce à cette modularité, l'aérotherme peut être orienté de manière optimale en fonction de la configuration du local et des zones à chauffer. Il est indispensable de fixer la console sur un mur solide, capable de supporter le poids de l'appareil, et de respecter scrupuleusement les consignes de sécurité lors de l'installation.

4.4 Positionnement des ailettes

Après installation, procéder au réglage des ailettes, ventilateurs à l'arrêt:

1– Ailettes de soufflage fermées

2– Réglage des ailettes en fonction de l'angle souhaité

3– Ailettes de soufflage ouvertes

Avant chaque mise en marche, vérifier que les ailettes de soufflage sont ouvertes. Cela permet d'assurer un flux d'air correct, d'optimiser la diffusion de chaleur et d'éviter tout risque de surchauffe de l'appareil.

⚠ **LES AILETTES DOIVENT IMPERATIVEMENT ETRE OUVERTES A 45° MINIMUM**

4.5 Installation de la sonde de température ambiante

L'aérotherme électrique modulant est piloté par une consigne thermostat basée sur une sonde de température ambiante, fournie et déjà connectée sur l'aérotherme électrique. La longueur de câble de 3 m permet de disposer la sonde à distance de l'appareil. Afin d'assurer un fonctionnement optimal et un confort thermique régulier il faut respecter les recommandations d'installation.

Recommandations d'installation:

- Positionner la sonde à au moins 1,5 m du sol, dans une zone représentative de la température moyenne du local.

- Éviter les emplacements suivants :
  - Exposition directe au soleil,
  - Proximité de portes, fenêtres ou zones de courant d'air,
  - Au-dessus ou trop près de l'aérotherme.

- Fixer la sonde à l'aide d'un support mural (non fourni).

Attention: une mauvaise implantation de la sonde peut entraîner des écarts de confort et une surconsommation.

5. CONNEXION ELECTRIQUES

Le raccordement des câbles doit être fait hors tension, par du personnel ayant les qualifications requises. Choisir le système de protection et les câbles d'alimentation en fonction des caractéristiques de la plaque signalétique et de la règlementation locale en vigueur.

5.1 Schéma électrique EH15:

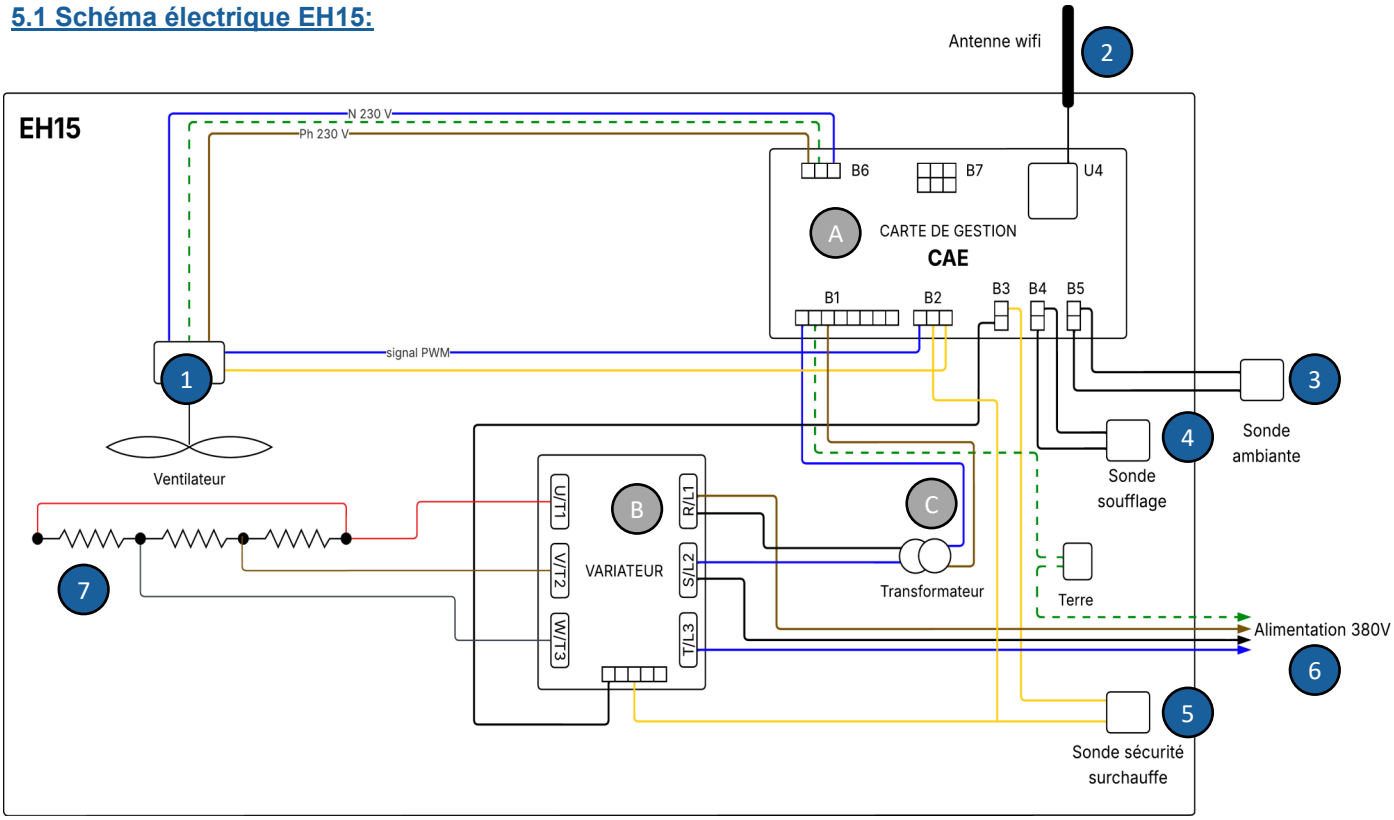

5.1 Schéma électrique EH30:

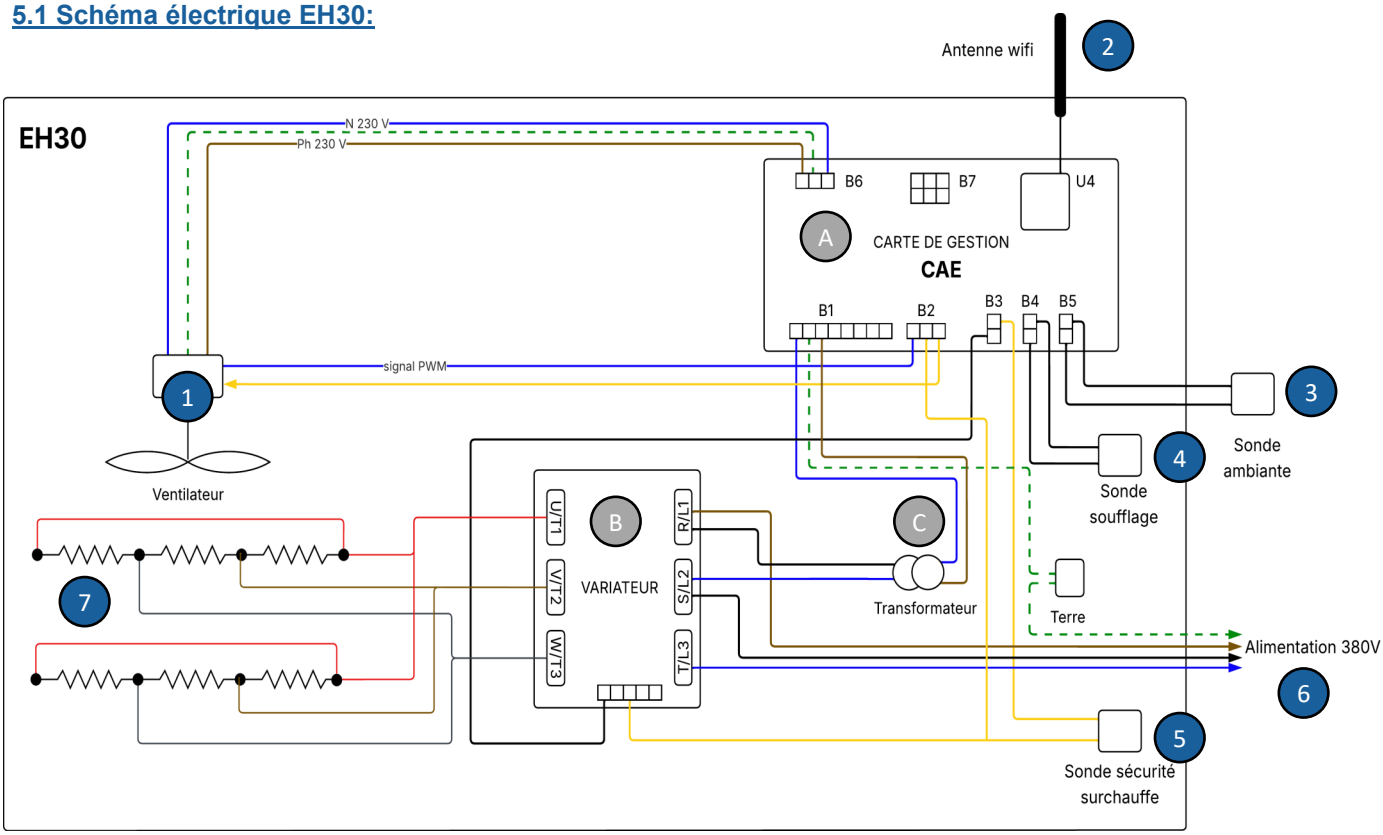

Les chiffres (1 à 7) et les lettres (A à C) indiqués sur les schémas électriques correspondent aux éléments représentés sur les vues de dessus dans la section 5.3, permettant ainsi de localiser chaque composant à l'intérieur de l'appareil.

5.3 Compartiment électrique et composants

Vue dessus EH15:

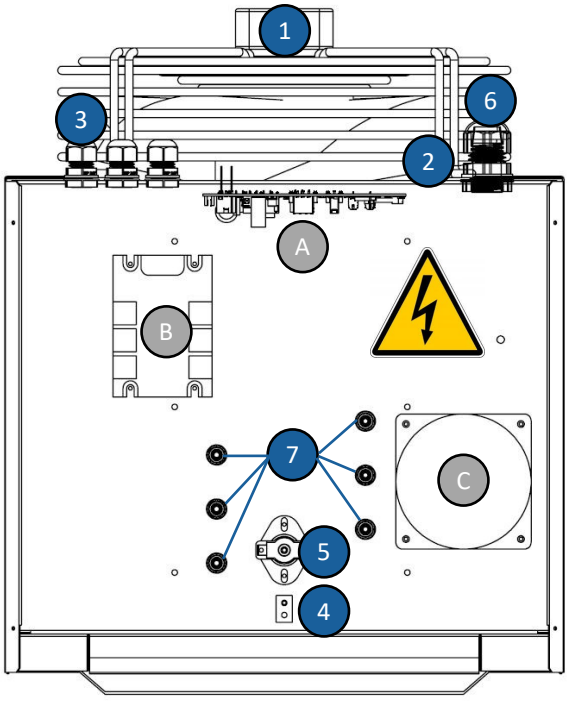

Vue dessus EH30:

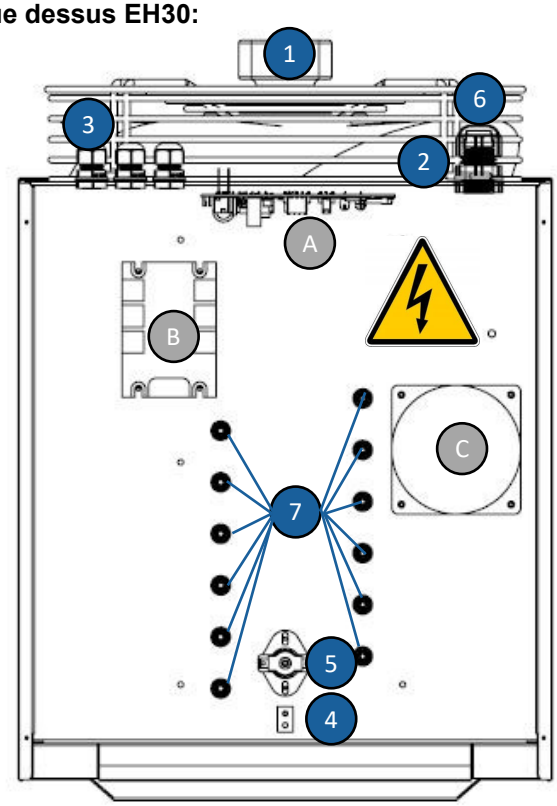

5.4 Raccordement électrique:

L'aérotherme est livré avec un câble d'alimentation d'une longueur de 1 mètre qui doit être raccordé à un sectionneur de proximité type bornier sectionnable ou disjoncteur adapté à la puissance de l'appareil.

L'installateur doit impérativement choisir le bornier correspondant au modèle installé, car le courant nominal diffère selon la puissance de l'appareil : EH15 : 23 A / EH30 : 46 A

L'aérotherme fonctionne en triphasé sans neutre, nécessitant uniquement 3 phases et la terre.

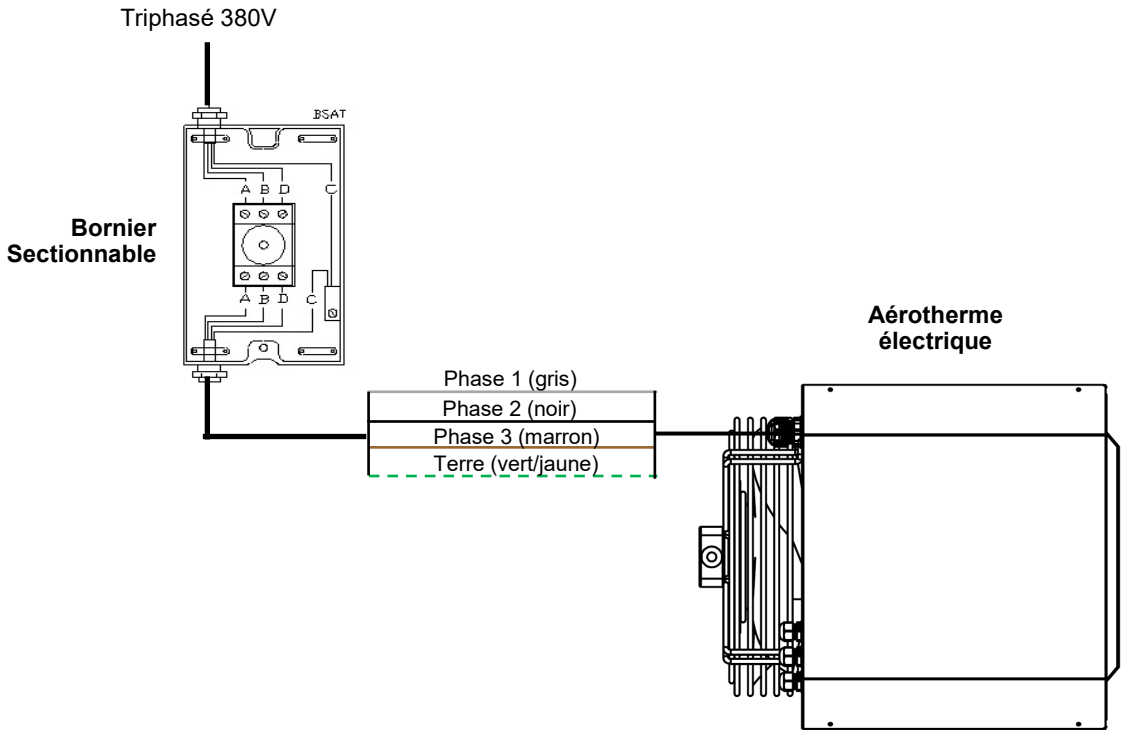

6. MISE EN SERVICE

6.1 Vérifications avant la mise en service

Avant la mise en service, procéder aux vérifications suivantes :
- La conformité du raccordement électrique selon le schéma prévu.
- L'absence d'obstacles dans la zone de soufflage.
- Le bon fonctionnement du thermostat.

Une fois ces vérifications effectuées, il convient d'adresser le ou les thermostats puis d'appairer chaque aérotherme correspondant. Cette étape permet d'identifier chaque unité, de la nommer et d'assurer une communication correcte entre les thermostats et les appareils (voir « Adressage du thermostat » et « Appairage des unités », Page 13).
Remarque : un thermostat peut piloter jusqu'à 6 unités maximum.

6.2 Installation du thermostat

Le thermostat tactile fourni avec les aérothermes électriques modulants assure la régulation complète du système. Il communique sans fil, par connexion Wi-Fi avec les unités EH. Aucune liaison filaire n'est nécessaire entre le thermostat et les appareils. Il peut piloter jusqu'à 6 aérothermes.
Chaque aérotherme est équipé d'une antenne Wi-Fi intégrée, permettant une communication directe avec le thermostat et les autres aérothermes. La portée de transmission est d'environ 50 mètres en champ libre entre le thermostat et chaque appareil.
Pour un fonctionnement optimal :

- Si possible, installer le thermostat dans un rayon de 50 m de tous les aérothermes à piloter.
- Si certains appareils sont au-delà de cette portée, ils peuvent communiquer par relais, en utilisant les aérothermes les plus proches comme points de transmission intermédiaires.
- En cas de défaillance de l'unité relais (ex. panne ou coupure d'alimentation), les appareils plus éloignés ne communiqueront plus temporairement avec le thermostat. Cependant, chaque appareil conserve en mémoire la dernière consigne reçue et continue de fonctionner selon celle-ci jusqu'à ce que la liaison Wi-Fi soit rétablie.

Montage
Le thermostat est fourni avec un support de fixation murale, deux vis de fixation et un adaptateur secteur.

1) Le support de fixation est livré avec le thermostat.
2) Choisissez un emplacement à environ 1,5 m au-dessus du sol, à l'écart des sources de chaleur, des courants d'air et de la lumière directe du soleil, et dans la portée Wi-Fi des appareils (voir ci-dessus). Repérez les deux trous de fixation à travers les languettes d'extrémité du support.

Alimentation électrique
Le thermostat est alimenté par l'adaptateur secteur fourni. Branchez l'adaptateur au thermostat, puis raccordez-le à une prise secteur 230 V située à proximité du point d'installation.

6.3 Affichage et réglage du thermostat

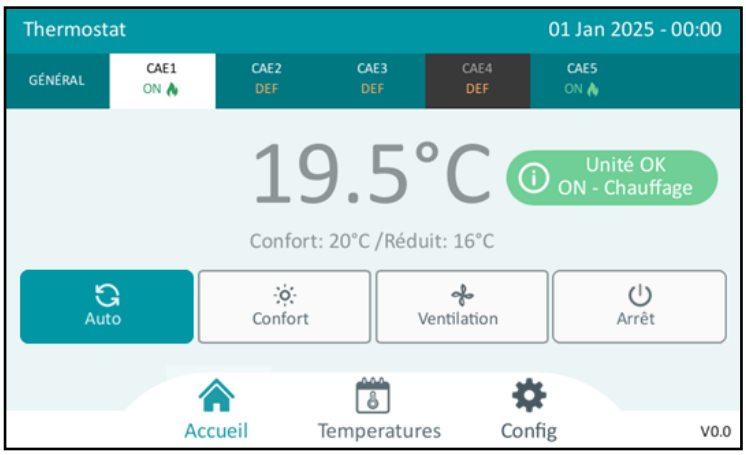

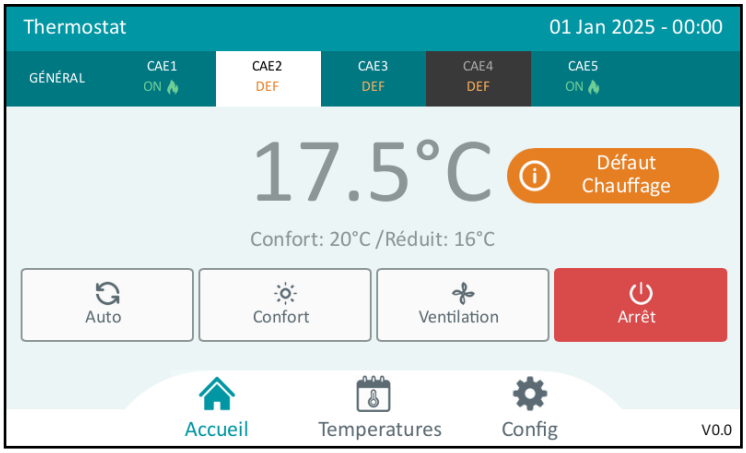

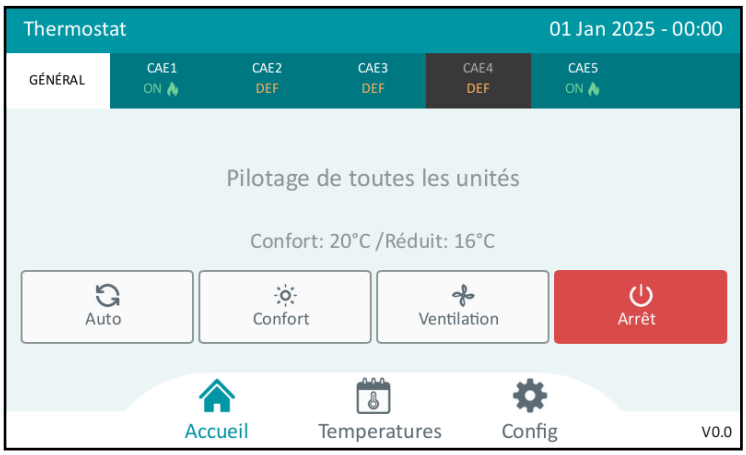

Accueil

L'écran d'accueil du thermostat présente l'état général du système et de chaque unité connectée.

La partie supérieure affiche les unités associées au thermostat :
ON avec flamme verte : l'unité est en demande de chauffe.
ON : l'unité est à température (veille).
Ventil. : l'unité est en ventilation seule.
OFF : l'unité a été arrêtée manuellement.
DEF : un défaut est détecté sur l'unité

L'onglet « GÉNÉRAL » permet de piloter l'ensemble des unités en une seule action. Les boutons AUTO, CONFORT, VENTILATION et ARRÊT y envoient le même ordre simultanément à toutes les unités

Un onglet sur fond assombri (ex. CAE4) signale une perte de communication avec l'unité.

La zone centrale indique la température ambiante mesurée de l'unité sélectionnée ainsi que les consignes Confort et Réduit.

Le bouton « Info » indique l'état de l'unité sélectionnée :
- Vert avec la mention « Unité OK » lorsque tout fonctionne normalement
- Orange avec le libellé du défaut détecté (ex. « Défaut Chauffage », « Défaut Communication »).
Un appui sur ce bouton ouvre la fenêtre « Informations ».

Les boutons AUTO, CONFORT, VENTILATION et ARRÊT permettent de sélectionner le mode de régulation de l'unité sélectionnée. Le mode actif est mis en évidence par un bouton plein : bleu pour Auto, Confort et Ventilation, rouge pour Arrêt. Sur le premier écran, l'unité CAE1 fonctionne en mode Auto ; sur le second, l'unité CAE2 a été placée en Arrêt.

Le menu inférieur donne accès aux rubriques Accueil, Températures et Config.

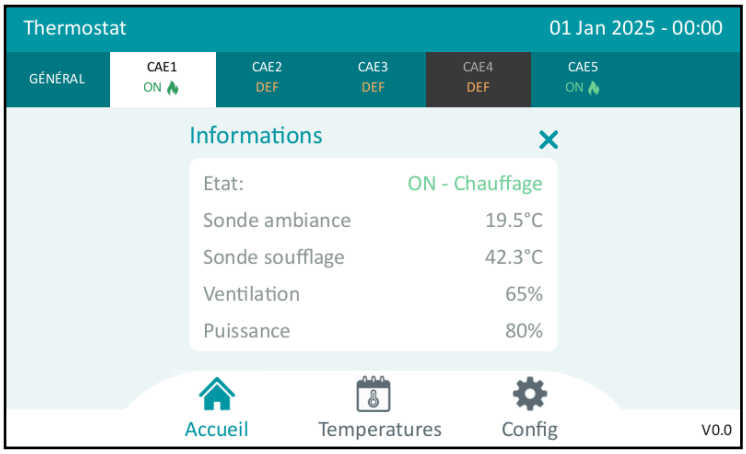

Informations sur l'unité

La fenêtre « Information sur l'unité » affiche les paramètres en temps réel de l'aérotherme sélectionné.

On y accède depuis l'écran d'accueil en cliquant sur le bouton « Info » (couleur verte ou orange avec le signe (i))

Elle présente l'état général de l'unité (ex. « ON - Chauffage »), les températures des sondes d'ambiance et de soufflage, la vitesse de ventilation et la puissance des résistances en temps réel. En cas d'anomalie, le défaut détecté y est indiqué à la ligne « Etat ».

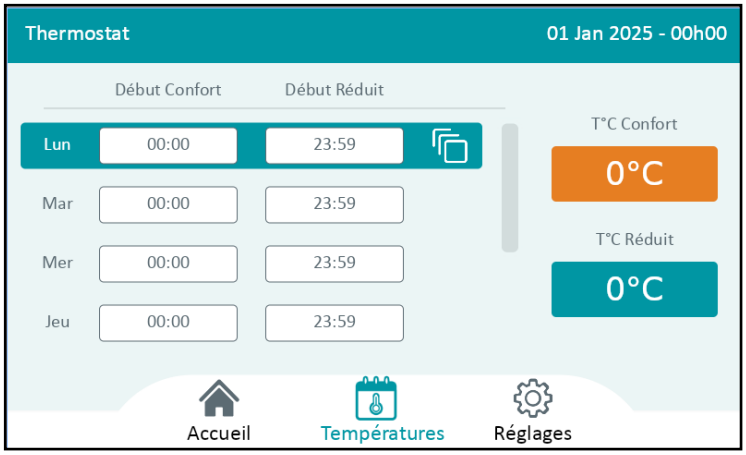

Programmation hebdomadaire des températures

Dans le menu « Température », l'écran permet de définir pour chaque jour de la semaine les plages horaires de confort et de réduction.
Pour répéter la même plage horaire tous les jours, appuyer sur le bouton

Les températures de consigne sont indiquées à droite : Température de confort et réduit.

Cette fonction permet d'optimiser les consommations en adaptant le chauffage aux périodes d'occupation du bâtiment.

Langues

Le menu « Réglages » donne accès au choix de la langue d'affichage de l'interface utilisateur. Plusieurs langues sont disponibles : français, anglais, espagnol, etc. L'utilisateur sélectionne la langue souhaitée en appuyant sur l'option correspondante, la langue active étant indiquée par une coche.

Le changement de langue est immédiat et s'applique à l'ensemble des menus du thermostat, facilitant ainsi son utilisation dans différents environnements internationaux.

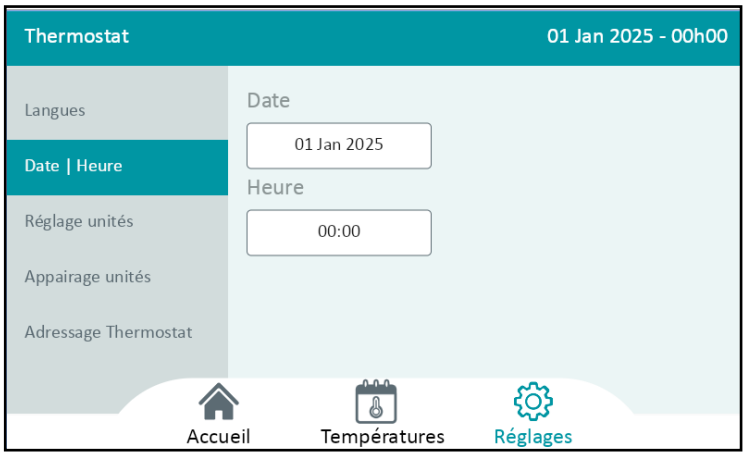

Date et heure

Cet écran permet de régler le jour, le mois, l'année ainsi que l'heure courante du système. Ces paramètres sont essentiels pour garantir le bon fonctionnement de la programmation, puisque les plages horaires de confort et de réduction se basent directement sur cette configuration.

Le réglage se fait simplement via cet écran, en sélectionnant et en ajustant les champs souhaités. courant.

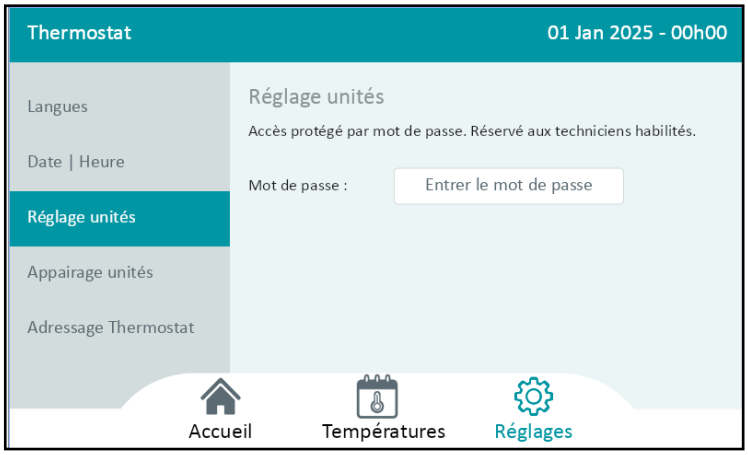

Réglage des unités

L'écran « Réglage unités » est réservé au personnel habilité.

L'accès est protégé par mot de passe afin d'éviter toute modification non autorisée.

Il permet aux techniciens d'intervenir sur les paramètres internes des unités (configuration, calibration, communication).
Le mot de passe pour déverrouiller le menu est le suivant: 77100.

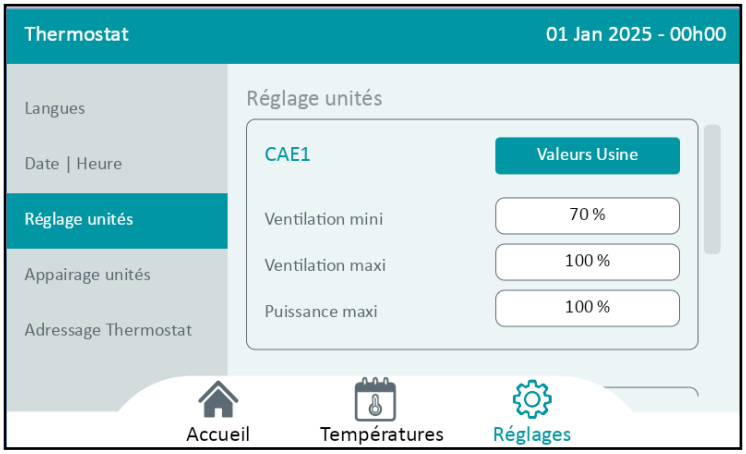

Réglage des unités

Cet écran donne accès à différents réglages des appareils :
- Ventilation mini : vitesse minimale autorisée
- Ventilation maxi : vitesse maximale possible
- Puissance maxi : limite de puissance de l'unité
- Ventilation: permet d'ajuster la puissance de la ventilation en mode ventilation seule.

Il est possible de scroller l'écran vers le bas pour avoir accès à toutes les informations.

Ces réglages permettent d'adapter le fonctionnement selon la configuration de la salle ou les besoins réels de chauffage.

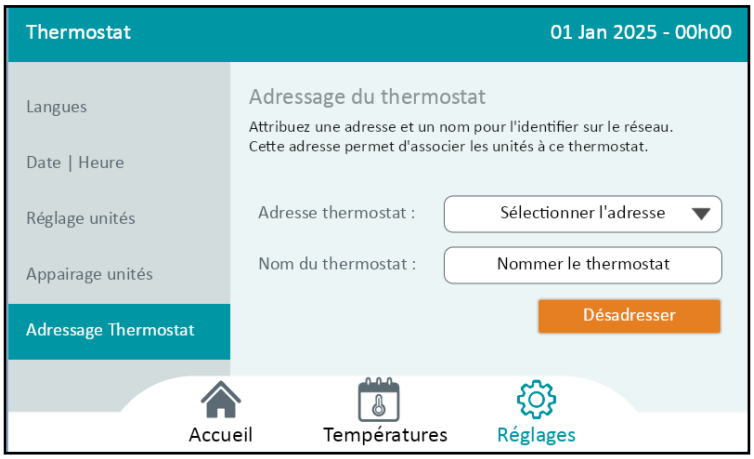

Adressage du thermostat

Avant la mise en service, il est nécessaire d'adresser le thermostat et d'appairer les unités qu'il pilotera, pour garantir le bon fonctionnement.

Chaque thermostat doit être associé à une adresse unique parmi celles disponibles (1 à 10) en sélectionnant une adresse dans le champ prévu à cet effet. Il est aussi possible d'attribuer un nom au thermostat pour faciliter son identification.

En cas de reconfiguration ou de changement d'installation, il est possible de désadresser le thermostat et de désappairer les unités rattachées à l'aide du bouton « Désadresser ».

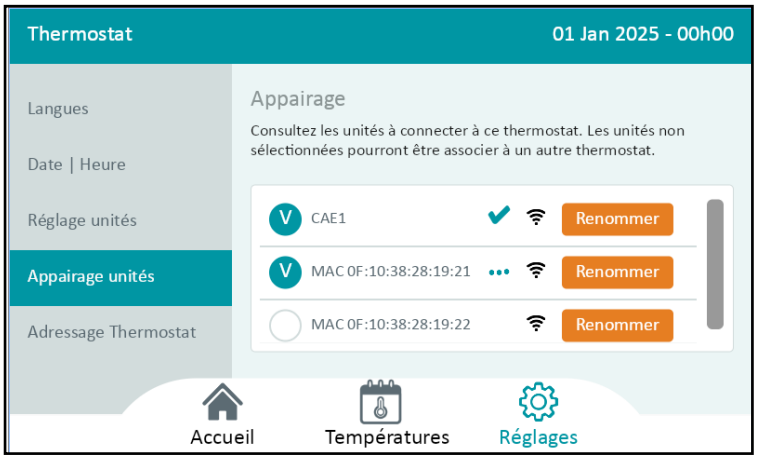

Appairage des unités

Après l'adressage, il est nécessaire d'appairer les unités qui seront pilotées par le thermostat.

Toutes les unités disponibles sur le réseau sont automatiquement détectées et affichées à l'écran. Pour faciliter leur identification, il est recommandé de raccorder électriquement les unités une à une. Seules les unités alimentées apparaitront.

Une fois l'ensemble des unités identifiées, renommées, et sélectionner celles que vous souhaitées associer au thermostat.

6.4 Nomenclature

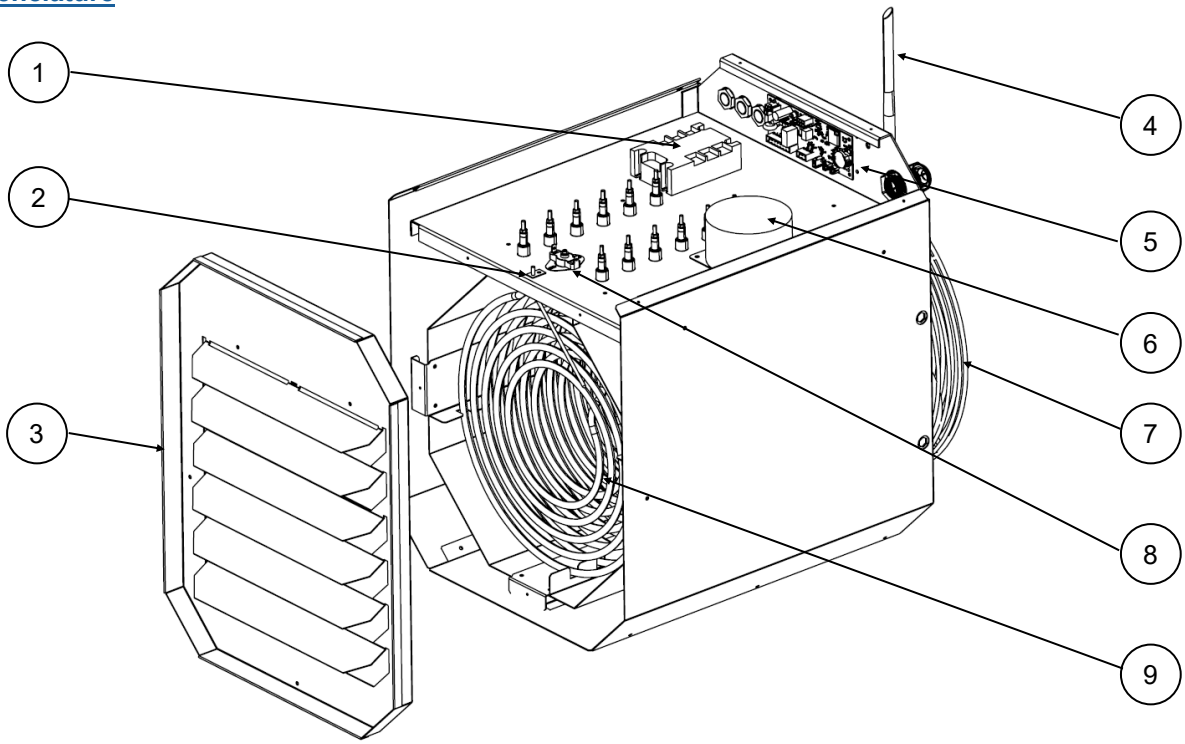

N°	Désignation	Référence EH15	Référence EH30
1	Variateur	EHE0003	EHE0003
2	Sonde température soufflage	HB0062	HB0062
3	Grille de soufflage	EH07A30	EH07A30
4	Antenne wifi	EHE0005	EHE0005
5	Carte de gestion/communication wifi	ELE1130	ELE1130
6	Auto transformateur	EHE0002	EHE0002
7	Ventilateur de soufflage	ATE801S	ATE823EC09
8	Thermostat de sécurité avec réarmement manuel	THE149	THE149
9	Résistance électrique 5 kW	3x EH0001	6x EH0001

7. ENTRETIEN

7.1 Informations générales

Un entretien régulier (au minimum une fois par an) est obligatoire pour préserver les performances, optimiser la consommation d'énergie et garantir la sécurité de l'installation.

Dans des environnements très poussiéreux, corrosifs ou soumis à fumées/particules (atelier, stockage, industrie), il peut être nécessaire de réaliser des opérations d'entretien plus fréquentes (ex. tous les 6 mois).

L'absence d'entretien peut provoquer une baisse d'efficacité, des bruits, des encrassements ou des interventions plus coûteuses.

7.2 Opérations de maintenance recommandées

Voici la liste des actions recommandées lors de la maintenance:

- Couper l'alimentation électrique avant toute intervention.
- Retirer la poussière et les saletés à l'intérieur de l'unité avec un chiffon doux ou un aspirateur à faible puissance, en évitant tout choc sur les composants.
- Nettoyer les grilles d'aspiration et de soufflage pour garantir une circulation d'air libre.
- Contrôler visuellement l'état des composants accessibles (résistances, ventilateur, support, carrosserie).
- Vérifier le serrage des connexions électriques non internes, si accessibles.

8. DEPANNAGE

Les pannes suivantes peuvent empêcher le bon fonctionnement de l'aérotherme électrique EH15 / EH30. **Avant toute intervention, couper l'alimentation électrique et vérifier la sécurité des connexions.**

Symptôme	Causes possibles	Solutions
L'aérotherme ne fonctionne pas	- Absence d'alimentation électrique - Pas de communication avec le thermostat - L'appareil est en mode « arrêt » ou « défaut » sur le thermostat	- Vérifier la présence de tension sur l'alimentation triphasée 380 V. - Contrôler le disjoncteur et les fusibles. - Vérifier que le thermostat est correctement adressé et appairé à l'aérotherme (voir chapitre Affichage et réglage du thermostat). - Vérifier le statut de l'appareil sur le thermostat
Défaut « communication » affiché	- Adressage ou appairage incorrect - Absence d'alimentation électrique - L'antenne WiFi est déconnectée ou endommagée - L'appareil est trop éloigné du thermostat ou de l'appareil avec lequel il communique	- Vérifier ou refaire l'appairage entre le thermostat et l'appareil. - Vérifier l'alimentation électrique de l'appareil - Vérifier l'antenne WiFi - Rapprocher l'appareil du thermostat ou d'un autre appareil à proximité (moins de 50m)
Défaut « sondes » affiché	- Sonde d'ambiance ou de soufflage défectueuse ou débranchée	- Vérifier les branchements des sondes. - Remplacer la sonde défectueuse si nécessaire.
Défaut « chauffage » affiché	- Défaut surchauffe déclenché - Connecteur B3 défectueux ou débranché. - Carte de gestion/communication wifi défectueuse ou variateur défectueux	- Réarmer le thermostat manuel si nécessaire. - Vérifier le branchement sur la carte - Changer la carte ou le variateur

ATTENTION! Toute intervention dans l'espace de raccordement électrique de l'appareil doit être effectuée par un professionnel qualifié et hors tension.

Surchauffe:

En cas de surchauffe, le thermostat de sécurité interrompt automatiquement les résistances et la ventilation. Une fois la cause identifiée et corrigée, et après refroidissement complet, appuyez sur le bouton de réarmement pour réactiver le thermostat de surchauffe (Fig. 1).

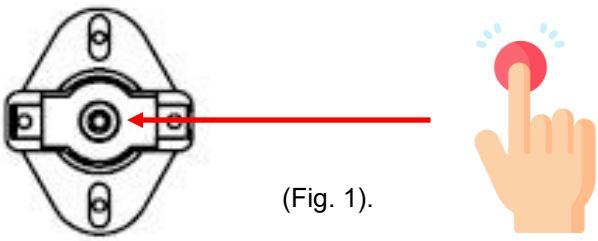

(Fig. 1).

9. RECOMMANDATIONS UTILISATEUR

9.1 Règles de sécurité

- Il est interdit de boucher ou de réduire les ouvertures d'aération du local d'installation ou de l'appareil.

-Ne jamais obstruer les grilles d'aspiration ou de soufflage de l'aérotherme.

-Ne jamais pulvériser d'eau sur l'appareil ni le manipuler avec des mains ou des pieds mouillés.

-Ne jamais toucher les parties chaudes ou les éléments en mouvement du ventilateur lorsque l'appareil est en fonctionnement.

-Ne rien poser, suspendre ou accrocher sur l'aérotherme ou ses supports.

-Avant toute intervention (nettoyage, maintenance, démontage), couper l'alimentation électrique de l'appareil via le disjoncteur

- Ne pas modifier les réglages, branchements ou dispositifs de sécurité.

- Ne pas ouvrir le compartiment électrique, toujours contacter un professionnel habilité.

- Ne pas tenter de réparer l'appareil sans compétence technique appropriée.

- En cas de longue période d'inutilisation, déconnecter l'alimentation électrique de l'aérotherme via le disjoncteur.

- Lors de la remise en service, il est recommandé de faire appel à un technicien qualifié.

9.2 En cas d'anomalie ou de dysfonctionnement

Problème constaté	Actions à entreprendre
L'aérotherme ne démarre pas	Vérifier que le thermostat est en position « Auto » ou « Confort ». Vérifier également que l'appareil soit bien alimenté. Si le problème persiste, contacter un technicien qualifié pour vérifier l'alimentation et les
Absence de chauffage	Vérifier la consigne du thermostat ou que le mode « Auto » ou « confort » soit bien sélectionné. Si l'appareil reste froid, faire intervenir un technicien pour contrôler le dispositif de sécurité surchauffe.
Déclenchement fréquent du disjoncteur	Contacter un technicien qualifié pour vérifier l'installation électrique et la puissance souscrite.
Ventilation anormale	Couper l'alimentation via le disjoncteur, vérifier qu'aucun obstacle ne gêne le ventilateur. Si le bruit persiste faire intervenir un technicien qualifié
Message d'erreur sur le thermostat	Se reporter au chapitre "Dépannage" pour les vérifications correspondantes. Si le défaut persiste, contacter le service technique.

9.3 En cas de problème grave

Couper immédiatement l'alimentation électrique de l'appareil via le disjoncteur.

Contacter l'installateur ou un professionnel habilité.

3) Percez le mur, insérez des chevilles adaptées, puis fixez le support avec le thermostat monté à l'aide de deux vis appropriées au type de mur (non fournies).

1, avenue de l'Epinette
77100 MEAUX
Site : www.yahtec.com